C·V·L

COLLECTION
LUMINAIRES
2025

UNE ENTREPRISE FAMILIALE 100% FRANÇAISE

Il y a plus de trente ans, Éric Baron reprenait le flambeau de l'entreprise familiale CVL, fondée par son père Henri en 1960. Le nouveau président a très vite impulsé un virage vers le design et un parti pris contemporain. La collection de luminaires traditionnels en fer forgé et céramique a progressivement laissé place à une gamme résolument moderne, aujourd'hui réalisée en laiton massif. La qualité du matériau et la perfection des lignes sont les qualités premières qui inspirent les clients de CVL.

Forte de six décennies d'expérience, son équipe de trente-cinq salariés s'applique au quotidien à préserver et enrichir ces savoir-faire uniques dans la fabrication de luminaires en laiton, au sein d'une unité de production installée près d'Angers, dans la région Pays de la Loire...

Les artisans de CVL sont tous des hommes et femmes de l'art, passionnés par leur métier. Ils fabriquent l'intégralité des collections à la main, dans la maîtrise de gestes minutieux, au sein d'ateliers à la frontière de l'orfèvrerie et de l'industrie.

A 100% FRENCH FAMILY COMPANY

More than 30 years ago, Éric Baron took over the family business CVL, founded by his father Henri in 1960. The new president very quickly initiated a shift towards design and a contemporary bias. The collection of traditional wrought iron and ceramic lights has gradually given way to a resolutely modern range, now made of solid brass. The quality of the material and the perfection of the lines are the primary qualities that inspire CVL's clients.

With six decades of experience, its team of thirty-five employees works daily to preserve and enrich their unique know-how in the manufacture of brass lighting, within a production unit located near Angers, in the region of the Loire Valley...

CVL artisans are all men and women of art, passionate about their work. They produce all of the collections by hand, mastering meticulous techniques, in workshops on the border line between goldsmith and industry.

ESPRIT D'ÉQUIPE ET FAMILLE DE CRÉATEURS

Designer intégrée chez CVL, Émilie Cathelineau est chargée de développer les nouveaux produits et d'animer la cellule de création et le bureau d'études. Elle planche également sur les projets sur mesure : ce service est unanimement apprécié par les prescripteurs dont les requêtes pointues requièrent une expertise poussée. Sans renier son savoir-faire ancestral, CVL a su s'adapter aux nouvelles technologies et s'est dotée de logiciels de création performants, permettant la réalisation de fichiers et rendus 3D indispensables à ses clients.

Depuis plusieurs années, l'entreprise a su s'ouvrir au regard et à l'inventivité de designers indépendants tels que Hervé Langlais, Pauline Deltour, POOL studio ou Sylvain Willenz. Ces fructueuses collaborations sont le gage d'une image de marque modernisée, mais aussi de nouvelles collections, toujours en harmonie avec l'esprit CVL.

TEAM SPIRIT AND FAMILY OF DESIGNERS

Integrated designer at CVL, Émilie Cathelineau is responsible for developing new products and responsible for leading the creation unit and the design office. She also works on bespoke projects : this service is unanimously appreciated by specifiers whose specific requests require in-depth expertise. Without denying its ancestral know-how, CVL has been able to adapt to new technologies and is equipped with high-performance creation software, allowing the creation of 3D files and renderings essential to its customers.

Over the years, the company has opened up to the inventiness of independent designers such as Hervé Langlais, Pauline Deltour, POOL studio or Sylvain Willenz. These fruitful collaborations are the pledge of a modernized brand image, but also of new collections, always in harmony with the CVL spirit.

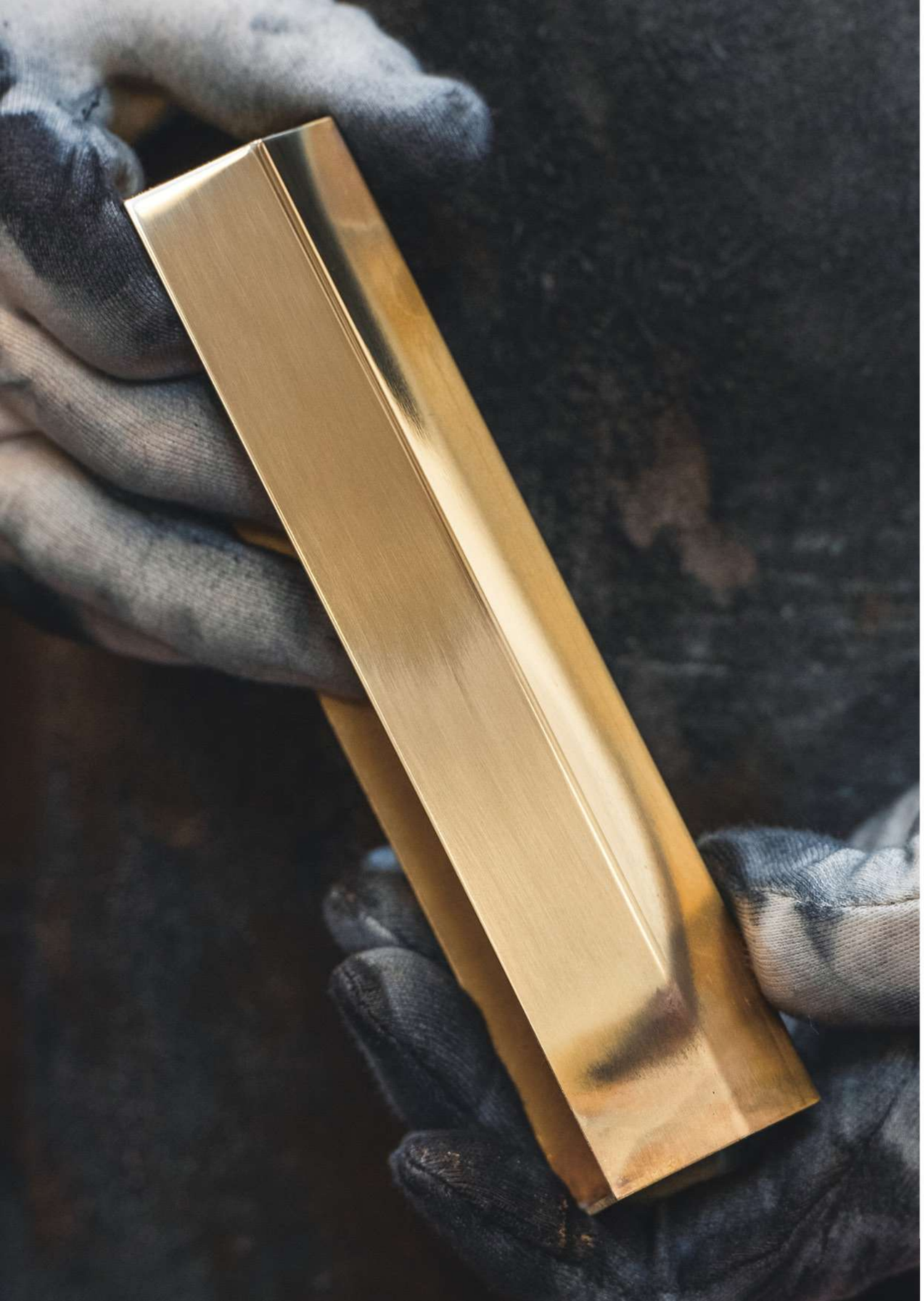

UNE DISTRIBUTION INTERNATIONALE ET DES PROJETS À TRAVERS LE MONDE

Forte d'un solide réseau de partenaires, CVL est représentée sur les cinq continents. L'entreprise familiale expose régulièrement ses créations dans les salons les plus prestigieux : Euroluce à Milan, ICFF à New York, Maison et Objet, Architect@Work et Equip'Hotel à Paris… Ses clients, architectes et décorateurs, plébiscitent ses luminaires dans le cadre de leurs projets, résidentiels comme hôteliers. CVL peut s'enorgueillir de sa présence dans des aménagements privés de standing autant que des rénovations hôtelières de prestige et des boutiques de luxe : Waldorf Astoria, Marriott, Four Seasons, Crowne Plaza, Cartier, Boucheron, Harrods… pour n'en citer que quelques-uns.

UN SAVOIR-FAIRE RECONNU ET RECHERCHÉ

Les architectes d'intérieur et décorateurs à la recherche d'un savoir-faire artisanal de haut niveau sont nombreux à confier la réalisation de leurs pièces à CVL. L'entreprise est en permanence à l'écoute de ses clients et de leurs besoins. Elle a développé un regard pointu, tourné vers l'architecture, sans compromis ni concession sur la technicité et la performance. La maîtrise de toutes les étapes de production – dès le prototypage réalisé en interne – et des technologies de l'éclairage, permettent à CVL d'offrir flexibilité et rapidité d'exécution, deux vertus indispensables pour ses clients. Depuis de nombreuses années, CVL travaille également en partenariat avec des maisons d'éditions en France comme à l'étranger, qui lui confient le développement et la fabrication de leurs gammes de luminaires. Que ce soit pour des pièces uniques ou des séries, cette PME est constamment en phase d'auto-évaluation. Elle s'adapte en permanence aux avancées des technologies LED et crée des luminaires sophistiqués qui répondent aux normes internationales de plus en plus strictes. La certification « UL » des produits pour le marché nord-américain, et le développement d'une collection destinée à la salle de bain sont de parfaites illustrations de cette philosophie d'amélioration constante. Pour une qualité irréprochable, chaque produit est vérifié et testé avant emballage.

INTERNATIONAL DISTRIBUTION AND PROJECTS AROUND THE WORLD

With a strong network of partners, CVL is represented on all five continents. The family business regularly exhibits its creations at the most prestigious fairs : Euroluce in Milan, ICFF in New York, Maison et Objet, Architect@Work and Equip'Hotel in Paris… CVL's clients, architects and decorators, select its lighting as part of their projects, both residential and commercial. CVL can be proud of its presence in luxury private facilities as well as prestigious hotel renovations and luxury boutiques : Waldorf Astoria, Marriott, Four Seasons, Crowne Plaza, Cartier, Boucheron, Harrods… to only quote a few.

A RECOGNIZED AND SOUGHT-AFTER KNOW-HOW

Many interior architects and decorators looking for high-level craftsmanship entrust the creation of their pieces to CVL. The company is constantly attentive to its customers and their needs. It has developed a sharp eye for architecture, with no compromises or concessions on technical performance. The control of all stages of production, from prototyping carried out internally and lighting technologies, allow CVL to offer flexibility and speed of execution, two essential virtues for its customers. For many years, CVL has also worked in partnership with publishing houses in France and abroad, who entrust the company with the development and manufacture of their lighting ranges. One-offs or series, this SMB is always questioning itself, constantly adapting, for example, to the evolution of LED technologies and developing complex luminaires that meet ever more demanding international standards. The "UL" certification of products for the North American market, and the development of a bathroom collection, are perfect illustrations of this philosophy of constant improvement. For impeccable quality, each product is checked and tested before packaging.

LA RECONNAISSANCE EPV

CVL Luminaires est fière de faire désormais partie des rares entreprises labellisées Entreprise du Patrimoine Vivant (EPV), récompense remise par le préfet de la région en décembre 2023. Ce label distingue des entreprises qui détiennent un savoir-faire artisanal ou industriel exceptionnel, contribuant ainsi à la richesse du patrimoine économique français. Les entreprises labellisées EPV sont sélectionnées pour leur excellence, leur tradition et leur capacité à innover dans leur domaine.

Le processus d'obtention du label EPV est rigoureux. Les entreprises candidates sont évaluées selon plusieurs critères, tels que la maîtrise des techniques traditionnelles, la qualité de la production, l'ancienneté du savoir-faire, ainsi que leur engagement en matière de Responsabilité Sociétale des Entreprises (RSE). Seules celles qui répondent à des normes élevées et qui incarnent véritablement l'excellence dans leur secteur peuvent prétendre à cette distinction.

Le label EPV est une marque de qualité et de reconnaissance qui offre une visibilité significative aux entreprises qui en bénéficient. Il témoigne non seulement de l'authenticité et de la valeur du patrimoine économique français, mais il contribue également à promouvoir l'innovation et la pérennité des savoir-faire traditionnels.

Ainsi, lorsqu'une entreprise arbore le label EPV, cela signifie qu'elle incarne l'excellence, la tradition, l'innovation et s'engage activement dans des pratiques responsables, faisant d'elle une ambassadrice remarquable du patrimoine vivant français.

EPV RECOGNITION

CVL Luminaires is proud to be one of only a handful of companies to have been awarded the Entreprise du Patrimoine Vivant (EPV) label, an award presented by the regional prefect in December 2023. This certification label distinguishes companies with exceptional craftsmanship or industrial know-how, contributing to the richness of France's economic heritage. EPV-labeled companies are selected for their excellence, tradition and ability to innovate in their field.

The process for obtaining the EPV label is a rigorous one. Candidate companies are evaluated according to a number of criteria, including their mastery of traditional techniques, the quality of their production, the existence of their know-how, and their commitment to Corporate Social Responsibility (CSR). Only those that meet high standards and truly embody excellence in their sector can claim this distinction.

The EPV label is a mark of quality and recognition that offers significant visibility to the companies that benefit from it. Not only does it testify to the authenticity and value of France's economic heritage, it also helps promote innovation and the sustainability of traditional know-how.

So, when a company carries the EPV label, it means that it embodies excellence, tradition and innovation, and is actively committed to responsible practices, making it an outstanding ambassador of France's living heritage.

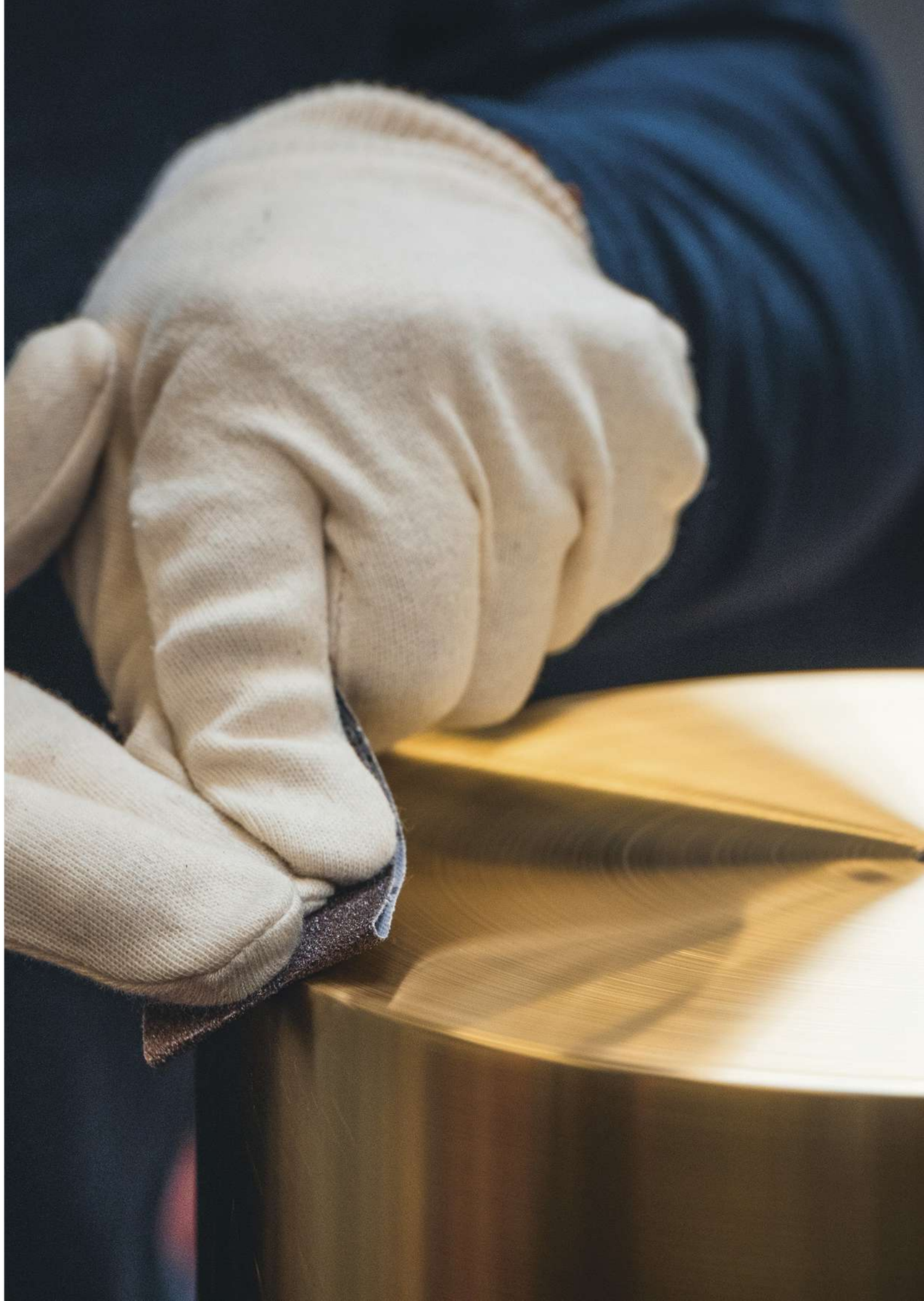

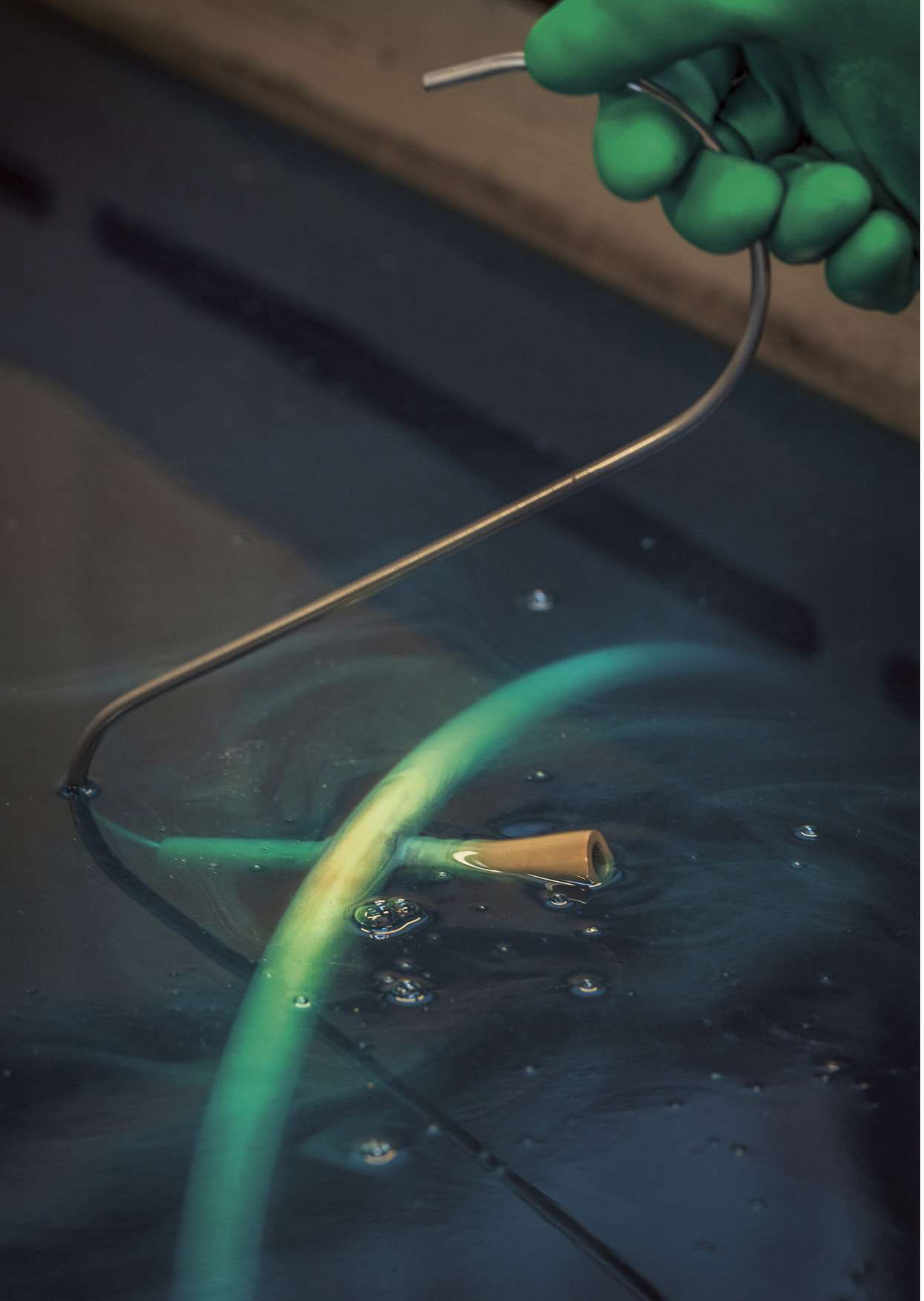

CVL LUMINAIRES : LE FUTUR DURABLE

CVL Luminaires est fière de son engagement envers ses collaborateurs et l'environnement, car elle croit que chaque produit créé devrait éclairer le monde tout en respectant la planète et ses habitants. Voici quelques-unes des actions concrètes que nous menons pour façonner un avenir plus durable :

1. Bien-être des employés
La santé et le bien-être des collaborateurs sont au cœur des préoccupations. Par exemple, CVL veille constamment à la réduction du niveau sonore de ses machines et de ses locaux. Ces derniers, par ailleurs, disposent d'un éclairage naturel : confort acoustique et lumineux créent un environnement propice au bien-être de chacun.

2. Protection de la santé
L'entreprise accorde une importance capitale à la santé de ses salariés, en mettant en place des mesures exigeantes pour assurer un environnement de travail sûr et sain. Par exemple, des systèmes de ventilation ont été spécialement étudiés afin de capter les émissions de poussière et de particules à la source et les retraiter.

3. Formation et emploi
En partenariat avec Pôle Emploi et des organismes de formation, CVL offre des formations diplômantes en interne à ses nouveaux collaborateurs. Cette initiative vise à favoriser l'insertion professionnelle tout en renforçant les compétences des équipes.

4. Recyclage de l'eau
Soucieuse de la protection de l'environnement, CVL a adopté un fonctionnement en rejet zéro pour les eaux utilisées dans le process de production. L'eau est maintenue en circuit fermé dans l'usine où elle est recyclée puis réutilisée en continu.

5. Contrôles environnementaux
L'entreprise effectue également régulièrement des contrôles et des analyses approfondis sur ses rejets atmosphériques, s'assurant ainsi d'être très en deçà des normes environnementales les plus strictes.

6. Zéro perte
La récupération des chutes de matières premières fait partie intégrante du processus de fabrication. Ainsi, les déchets sont minimisés et recyclés.

7. Emballages durables
Dans une démarche de réduction de son empreinte environnementale, les emballages en polystyrène et les boîtes plastiques ont été abandonnés à la faveur du papier froissé et du carton recyclé.

CVL LUMINAIRES: A SUSTAINABLE FUTURE

CVL Luminaires is proud of its commitment towards its employees and the environment, believing that every product it creates should light up the world while respecting the planet and its inhabitants. Here are some of the concrete actions we carry out to build a more sustainable future:

1. Employee well-being
The health and well-being of our employees is a core concern. For example, CVL constantly strives to reduce the noise level of its machines and premises. In addition, the latter also have natural lighting: acoustic and lighting comfort create an environment that favors everyone's well-being.

2. Health protection
The company attaches the utmost importance to the health of its employees, implementing stringent measures to ensure a safe and healthy working environment. For example, ventilation systems have been specially designed to capture dust and particle emissions at source and reprocess them.

3. Training & employment
In partnership with Pôle Emploi and training organizations, CVL offers its new employees in-house training leading to a diploma. This initiative aims to promote professional integration while strengthening the skills of its teams.

4. Water recycling
To protect the environment, CVL has adopted a zero-discharge operation for water used in the production process. The water is kept in a closed circuit in the factory, where it is recycled and reused continuously.

5. Environmental controls
The company also regularly carries out in-depth checks and analyses on its atmospheric emissions, ensuring that it remains well below the most stringent environmental standards.

6. Zero Waste
The recovery of raw material offcuts is an integral part of the manufacturing process. Thus, waste is minimized and recycled.

7. Sustainable packaging
In an approach to reduce its environmental footprint, polystyrene packaging and plastic boxes have been abandoned in favor of crumpled paper and recycled cardboard.

DESIGNERS

ÉMILIE CATHELINEAU

Lorsqu'Émilie Cathelineau rejoint CVL en tant que designer intégrée en 2003, l'entreprise n'a pas encore de bureau de création. Sa mission : faire évoluer la gamme encore très classique, mais reconnue pour la qualité de ses finitions. Spécialiste du luminaire, elle est la personne de référence pour le développement de produits et fait le lien avec les autres designers. Aujourd'hui, Émilie a plus d'une dizaine de collections à son actif. Déclinées sous toutes les formes de luminaires, elles empruntent leur style autant aux mouvements Art déco qu'au design contemporain.

When Émilie Cathelineau became part of CVL as a designer back in 2003 the company did not yet have a design studio. Her mission was to develop the existing classic range which was known for its quality and various finishes. As an expert in lighting, she is the person in charge for the development of the products and goes over changes and novelties with the other designers. At present, Émilie has designed over ten collections. Made up of all sorts and forms of lights, her collections are inspired from other Art Déco styles to contemporary designs.

PAULINE DELTOUR

Après Olivier de Serres et l'École Nationale Supérieure des Arts Décoratifs de Paris, Pauline Deltour part, durant trois ans, assister à Munich le designer allemand Konstantin Grcic. Elle apprend à ses côtés son métier, envisage de nouvelles méthodes de travail et approfondit son vocabulaire stylistique. En 2011, armée d'une expérience solide, Pauline Deltour revient à Paris et monte son entreprise de design d'objets. Elle collabore également à des projets de scénographie en architecture d'intérieur. En 2017, elle rejoint l'équipe de créateurs de CVL et dessine la collection Signal.

After studying at Olivier de Serres and Paris's famous École nationale supérieure des arts décoratifs, Pauline Deltour assited the German designer Konstantin Grcic during three years. During her time with him she learnt more about her job, considered new working skills and gained further stylistic vocabulary. In 2011 Pauline Deltour returned to Paris, with even more experience, and set up her own company of designing objects. She also collaborated on interior design projects. In 2017 she joined CVL's designer team and created the Signal collection.

JEAN-BAPTISTE FASTREZ

Jean-Baptiste Fastrez est un designer français, né en 1984. En 2010, il est diplômé de l'ENSCI / Les Ateliers de Paris avec mention. Après avoir collaboré pendant trois ans avec Ronan et Erwan Bouroullec, le designer ouvre son propre studio en 2011 où il se concentre sur différents projets de produits et d'espaces en éditions limitées et en design industriel. Ses œuvres font partie des collections permanentes du Centre Pompidou et du Musée des Arts Décoratifs de Paris et de Bordeaux, de la Villa Noailles à Hyères ainsi que de la collection du CNAP (Comité National des Arts Plastiques).

Jean-Baptiste Fastrez is a french designer, born in 1984. In 2010, he graduated from ENSCI / Les Ateliers de Paris with honors. After collaborating for three years with Ronan and Erwan Bouroullec, the designer opens his own studio in 2011 where he focuses on different product and space projects in limited editions and industrial design. His works are part of the permanent collections of the Center Pompidou and the Museum of Decorative Arts in Paris and Bordeaux, the Villa Noailles in Hyères as well as of the collection of the CNAP (Comité National des Arts Plastiques).

HERVÉ LANGLAIS

Architecte de formation, Hervé Langlais collabore de nombreuses années avec Paul Andreu, spécialiste français des constructions aéroportuaires, et y dessine le Grand Théâtre National de Chine à Pékin ou encore l'Oriental Art Center à Shanghaï. Vingt ans plus tard, il retrouve ses premières amours et développe une activité de designer produit. Cet ancien dessinateur de structure accorde une attention particulière aux détails, aux formes épurées et à la rareté des matériaux. Premier designer indépendant à officier pour CVL.

Trained as an architect, Hervé Langlais collaborated for many years with Paul Andreu, a specialist in airport constructions, and together designed the National Centre for the Performing Arts in Beijing in China and even the Shanghai Oriental Art Center. Twenty years later, he started again doing what he loved and developed an activity as a product designer. This former building designer grants specific importance to each detail, refined form and to the rarity of materials. Hervé was the first independent designer to become part of the CVL team.

JOSÉ LÉVY

José Lévy est un artiste parisien et un voyageur qui navigue avec talent et poésie fantaisiste entre la mode, les arts décoratifs, le design et les installations muséales. Ses champs d'action sont divers. Fournisseur d'objets singuliers et intimes, José Lévy tisse des liens entre ses créations et leurs bénéficiaires. Recréant des souvenirs, propres ou empruntés, José Lévy insuffle à son travail un sens unique de la rigueur et de l'imagination.

José Lévy is a Parisian artist and traveller who navigates with talent and whimsical poetry between fashion, decorative arts, design and museum installations. His fields of action are diverse. A purveyor of singular, intimate objects, José Lévy weaves links between his creations and their recipients. Recreating memories, both own and borrowed, José Lévy infuses his work with a unique sense of rigour and imagination.

POOL

Le studio de création parisien, fondé en 2011 par Léa Padovani et Sébastien Kieffer, intervient autant dans les champs du mobilier, de l'environnement que de l'architecture d'intérieur. Le duo POOL réfléchit ses créations dans leur contexte global. La composition géométrique, où formes et couleurs agencent des volumes radicaux, se décline comme une véritable marque de fabrique du tandem transdisciplinaire.

The Parisian design studio, founded in 2011 by Léa Padovani and Sébastien Kieffer, intervenes in as much domains as furniture, environment, and interior architecture. The duo POOL studies its creations in a global context. The geometric composition, in which shapes and colors combine to form radical volumes, is a true trademark of the transdisciplinary tandem.

SYLVAIN WILLENZ

Diplômé du Royal College of Art de Londres en 2003, Sylvain Willenz ouvre un an plus tard son bureau de design à Bruxelles. Connu pour son esthétique simple et graphique, Willenz est fasciné par la l'industrie et l'artisanat, la production et les matériaux. Au cours des années, il a développé un style singulier, une ligne claire, insufflant ainsi à ses créations une élégance unique, classique et si reconnaissable aujourd'hui.

Sylvain studied MA Design Products at the Royal College of Art in London, graduating in 2003. In 2004, he opened his Design Office, based in Brussels, Belgium. Renown for his strong yet simple graphic aesthetic, Sylvain is fascinated by production, manufacturing and pays great attention to detail. Over the years, he has developed a singular style, a "ligne claire", impregnating his creations with a unique and classical elegance that is today so recognizable.

INDEX

A

16 **Airy** Appliques – Wall lights
20 **Arborescence** Suspensions – Pendants
23 **Arborescence** Appliques – Wall lights
23 **Arborescence** Lampes de table – Table lamps
28 **Arborescence** Lampadaires – Floor lamps
30 **Atmos** Appliques – Wall lights

C

38 **Calé(e)** Suspensions – Pendants
48 **Calé(e)** Appliques – Wall lights
49 **Calé(e)** Spots
50 **Calé(e)** Lampes de table – Table lamps
52 **Calé(e)** Lampadaires – Floor lamps
58 **Candy** Appliques – Wall lights
58 **Candy** Spots
57 **Candy** Lampes de table – Table lamps
57 **Candy** Lampadaires – Floor lamps
59 **Candy** Suspensions – Pendants
60 **Cercle & trait** Suspensions – Pendants
66 **Cercle & trait** Potence – Deported wall lamp
67 **Cercle & trait** Liseuse – Standing reading lamp
69 **Cercle & trait** Lampadaire – Floor lamp
70 **Clopes** Lampadaire – Floor lamp
74 **Co** Lampe de table – Table lamp
78 **Compass** Suspension – Pendant
80 **Compass** Applique – Wall light
82 **Constellation** Appliques – Wall lights
86 **Cornet** Suspension – Pendant
91 **Cornet** Appliques – Wall lights
92 **Couture** Lampe de table – Table lamp

E

102 **Earth** Appliques – Wall lights
110 **Éclipse** Applique – Wall light
114 **Extra** Suspensions – Pendants

F

121 **Fléa** Suspension – Pendant
118 **Fléa** Applique – Wall light

G

122 **Gamma** Suspensions – Pendants
129 **Gamma** Appliques – Wall lights

H

100 **Hausmann** Applique – Wall light

J

132 **Janed** Appliques – Wall lights
138 **Janed** Lampe de table – Table lamp

L

146 **Link** Appliques – Wall lights
140 **Link** Liseuses – Reading wall lights
150 **Link** Lampadaire – Floor lamp
150 **Link** Lampe de table – Table lamp
152 **Louis** Suspensions – Pendants

M

99 **Moulure** Appliques – Wall lights
96 **Moulure** Lampe de table – Table lamp

N

158 **Nacho** Suspensions – Pendants

P

162 **Paradoxe Suspensions - Pendants**
172 **Pirouette** Appliques – Wall lights

R

176 **Ring** Suspension – Pendant
180 Ruban Lampe de table - Table lamp

S

184 **Saturne** Suspension – Pendant
188 **Signal** Suspensions – Pendants
196 **Signal** Appliques – Wall lights
198 **Signal** Lampadaires – Floor lamps
200 **Solitaire** Lampadaires – Floor lamps
204 **Storm** Suspension – Pendant
207 **Storm** Applique – Wall light
207 **Storm** Lampadaire – Floor lamp
206 **Storm** Lampes de table – Table lamps
210 **Strate** Appliques – Wall lights

T

203 **Tétra** Applique – Wall light

U

222 **Upper** Lampadaire – Floor lamp

W

234 **Wonder** Applique – Wall light
230 **Wonder** Lampes de table – Table lamps

SALLE DE BAIN
BATHROOM

239 **IP Backstage** Appliques – Wall lights
245 **IP Calé(e)** Appliques – Wall lights
247 **IP Cornet** Appliques – Wall lights
249 **IP Gamma** Appliques – Wall lights
251 **IP Janed** Appliques – Wall lights
253 **IP Link** Appliques – Wall lights
257 **IP Metrop** Appliques – Wall lights
261 **IP Signal** Appliques – Wall lights
265 **IP Storm** Appliques – Wall lights

271 **Finitions / Finishes**

AIRY

Gamme de réflecteurs tableaux épurés et graphiques, la collection est disponible dans de nombreuses options de longueur et de socles. L'applique *Airy* sait se faire discrète pour une mise en lumière de l'œuvre qu'elle accompagne.

A range of sleek, graphic picture lights, this collection is available in numerous lengths for the reflector and shapes for the base. The *Airy* wall light is discreet enough to highlight the work it is illuminating.

Finitions
Finishes

Détails page 239

Laiton satiné **SB** Satin brass	Graphite satiné **SG** Satin graphite	Nickel satiné **SN** Satin nickel	Cuivre satiné **SC** Satin copper
Laiton poli **PB** Polished brass	Graphite poli **PG** Polished graphite	Nickel poli **PN** Polished nickel	Cuivre poli **PC** Polished copper

Matériaux
Material

Tous – All	Tous – All	Airy Potence
Laiton massif	Diffuseur polycarbonate satiné	Socle aluminium peint noir
Solid Brass	Satin Polycarbonate diffuser	Black painted aluminum base

Source
Lamping

Airy 214 R/L/P (214 mm – 8.4")					
LED intégrée	192 lm	2700° K	4 W	Alim. électronique 24V intégrée	Variable (phase cut)
Integrated LED	192 lm	2700° K	4 W	Int. power supply 24V included	Dimmable (phase cut)
Airy 414 R/L/P (414 mm – 16.3")					
LED intégrée	384 lm	2700° K	6 W	Alim. électronique 24V intégrée	Variable (phase cut)
Integrated LED	384 lm	2700° K	6 W	Int. power supply 24V included	Dimmable (phase cut)
Airy 514 R/L/P (514 mm – 20.2 ")					
LED intégrée	480 lm	2700° K	8 W	Alim. électronique 24V intégrée	Variable (phase cut)
Integrated LED	480 lm	2700° K	8 W	Int. power supply 24V included	Dimmable (phase cut)
Airy 614 R/L/P (614 mm – 24.2 ")					
LED intégrée	576 lm	2700° K	9 W	Alim. électronique 24V intégrée	Variable (phase cut)
Integrated LED	576 lm	2700° K	9 W	Int. power supply 24V included	Dimmable (phase cut)
Airy 814 R/L/P (814 mm – 32 ")					
LED intégrée	768 lm	2700° K	11 W	Alim. électronique 24V intégrée	Variable (phase cut)
Integrated LED	768 lm	2700° K	11 W	Int. power supply 24V included	Dimmable (phase cut)
Airy 1014 R/L/P (1014 mm – 39.9")					
LED intégrée	960 lm	2700° K	13 W	Alim. électronique 24V intégrée	Variable (phase cut)
Integrated LED	960 lm	2700° K	13 W	Int. power supply 24V included	Dimmable (phase cut)
Airy 1214 L/P (1214 mm – 47.8")					
LED intégrée	1152 lm	2700° K	15 W	Alim. électronique 24V intégrée	Variable (phase cut)
Integrated LED	1152 lm	2700° K	15 W	Int. power supply 24V included	Dimmable (phase cut)
Airy 1414 L/P (1414 mm – 55.7")					
LED intégrée	1344 lm	2700° K	17 W	Alim. électronique 24V intégrée	Variable (phase cut)
Integrated LED	1344 lm	2700° K	17 W	Int. power supply 24V included	Dimmable (phase cut)
Airy 1614 L/P (1614 mm – 63.5")					
LED intégrée	1536 lm	2700° K	19 W	Alim. électronique 24V intégrée	Variable (phase cut)
Integrated LED	1536 lm	2700° K	19 W	Int. power supply 24V included	Dimmable (phase cut)

Designer Émilie Cathelineau

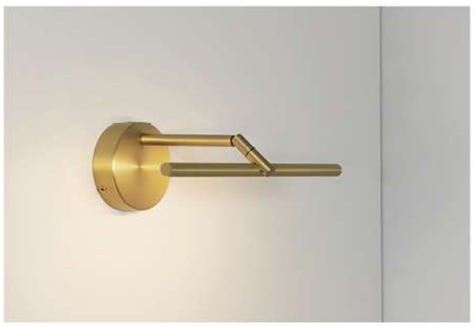

Airy R SB

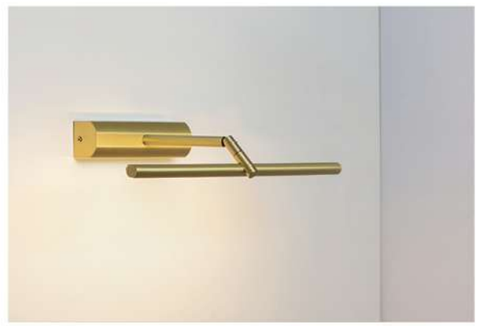

Airy L SB

Airy R Socle rond – Round base
Uniquement de 214 à 1014 – Only from 214 to 1014

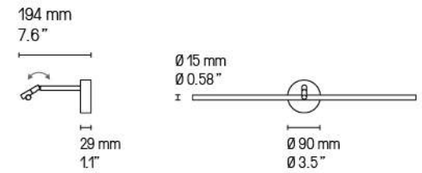

Longueurs – Lengths
214, 414, 514, 614, 814, 1014, 1214, 1414, 1614
Longueurs sur mesure possibles sur demande.
Custom lengths available upon request.

Airy L Socle long – Long base

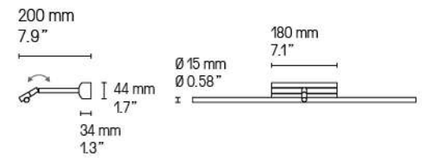

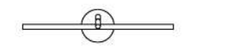

Airy R 414 414 mm 16.3"

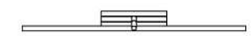

Airy L 614 614 mm 24.2"

Airy P Socle potence – Stem base

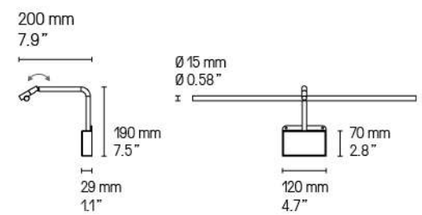

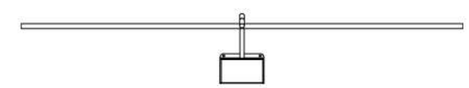

Airy P 1214 1214 mm 47.8"

Airy P SB

ARBORESCENCE

Collection ouverte, *Arborescence* est une gamme complète qui se décline en différentes dimensions. Évolutive, vous avez la possibilité de vous orienter sur du sur-mesure.

One of our most popular collections, *Arborescence* is a complete range in a variety of sizes and finishes. As a flexible concept, you can customize the light into a bespoke product.

Finitions
Finishes

Détails page 239

Laiton satiné **SB** Satin brass	Graphite satiné **SG** Satin graphite	Nickel satiné **SN** Satin nickel	Cuivre satiné **SC** Satin copper
Laiton poli **PB** Polished brass	Graphite poli **PG** Polished graphite	Nickel poli **PN** Polished nickel	Cuivre poli **PC** Polished copper

Abat-jour
Lampshade

☐ Drop Paper® 100 ☐ Drop Paper® 101

Matériaux
Material

Tous – All Laiton massif Solid Brass	**Tous – All** Abat-jour Drop Paper® M1 Lampshade Drop Paper® M1	**Lampes de table – Table lamps** **Lampadaires – Floor lamps** Câble textile noir (longueur ≈ 2 m) Black textile cable (length ≈ 78.7")

Source
Lamping

Suspensions – Pendants

Suspensions – Pendant lights

1 x E27 LED 20 W max. non fournie		Variation*
1 x E27 LED 20 W max. not included		Dimming*
1 x E26 type A 150 W. Bulb not included		

Appliques – Wall lights

Applique – Wall light XL

1 x E27 LED 20 W max. non fournie		Variation*
1 x E27 LED 20 W max. not includedd		Dimming*
1 x E26 type A 100 W. Bulb not included		

Applique – Wall light XS

1 x E27 LED 20 W max. non fournie		Variation*
1 x E27 LED 20 W max. not included		Dimming*
1 x E26 type A 60 W. Bulb not included		

Lampe de table – Table lamp

Lampe de table – Table lamp

1 x E27 LED 20 W max. non fournie	Interrupteur sur câble	
1 x E27 LED 20 W max. not included	Cable switch	
1 x E26 type A 100 W. Bulb not included	Cable switch	

Lampadaires – Floor lamps

Lampadaires – Floor lamps

1 x E27 LED 20 W max. non fournie	Variateur à pied	Variation*
1 x E27 LED 20 W max. not included	Foot operated dimmer	Dimming*
1 x E26 type A 150 W. Bulb not included	Foot operated switch	

Designer Hervé Langlais

* Les luminaires variables nécessitent l'utilisation d'ampoules compatibles avec la variation.
All dimmable light fixtures require the use of compatible bulbs.

Applique – Wall light XL

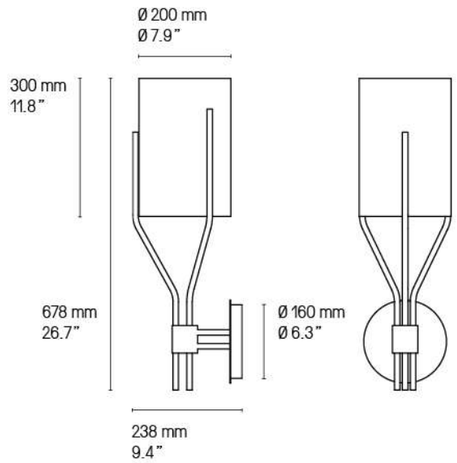

Applique – Wall light Arborescence XS SG

Applique – Wall light XS

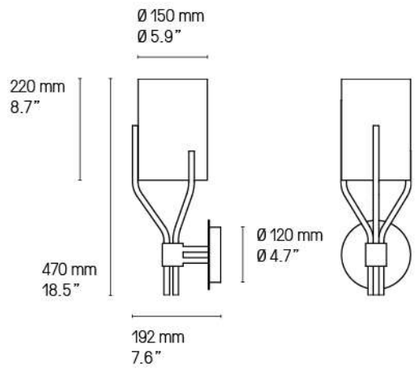

Lampe de table – Table lamp Arborescence SB

Lampe de table – Table lamp

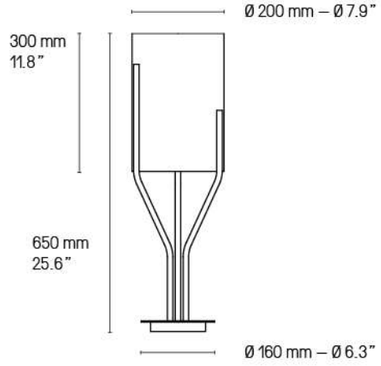

Suspension – Pendant XXS

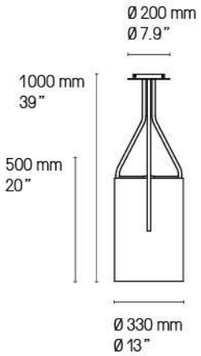

Suspension – Pendant XS

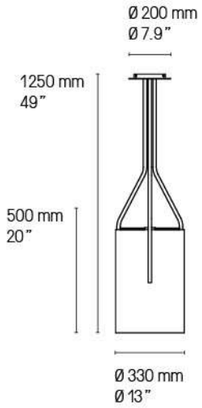

Suspension – Pendant S

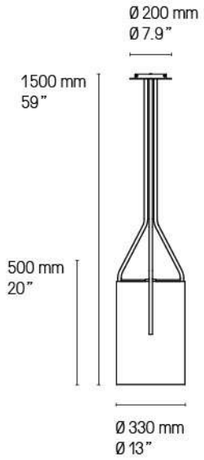

Suspension – Pendant L

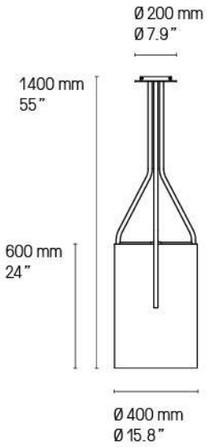

Suspension – Pendant XL

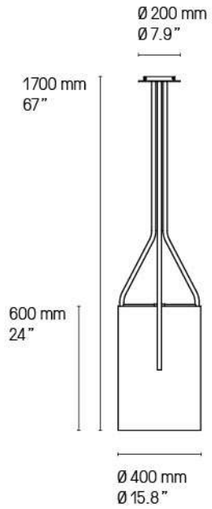

Suspension – Pendant XXL

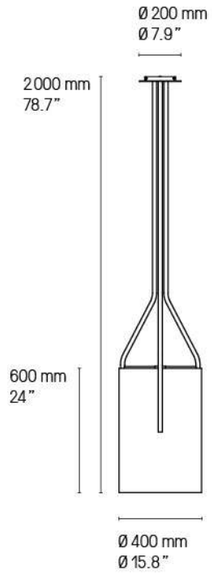

Hauteur sur mesure, version LED et DALI sur demande.
Custom heights, LED and DALI version upon request.

Suspension – Pendant Arborescence XXS + XS + S PB

Lampadaire – Floor lamp XXS

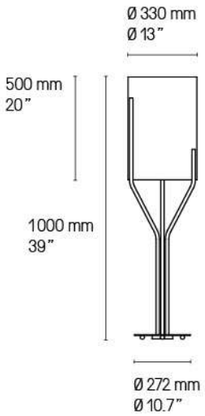

Lampadaire – Floor lamp XS

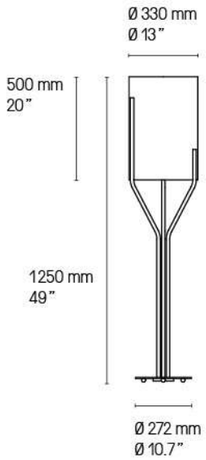

Lampadaire – Floor lamp S

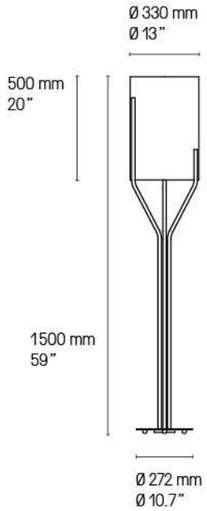

Lampadaire – Floor lamp L

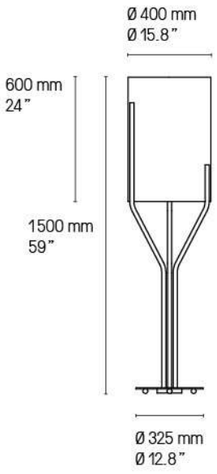

Lampadaire – Floor lamp XL

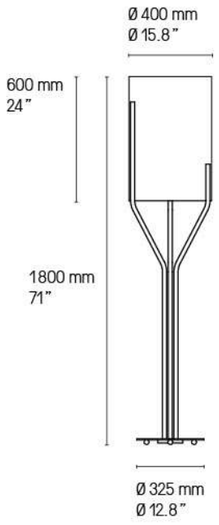

Lampadaire – Floor lamp XXL

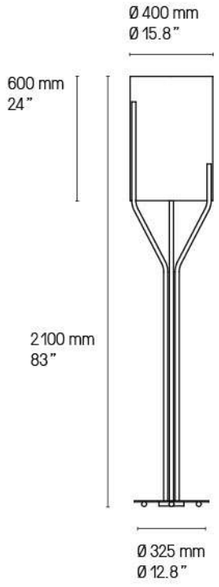

Hauteur sur mesure, version LED et DALI sur demande.
Custom heights, LED and DALI version upon request.

Lampadaire – Floor lamp Arborescence XL + S SG

ATMOS

Au centre de sa grande couronne ajourée, les disques concentriques d'*Atmos* se succèdent jusqu'à son cœur lumineux. Grande sœur de l'applique *Earth*, *Atmos* se distingue par sa grande taille et la multitude de combinaisons de décors possibles.

At the center of its large openwork crown, the concentric discs of *Atmos* follow one another up to its luminous heart. Big sister to the *Earth* wall lamp, *Atmos* is distinguished by its large size and the multitude of possible decor combinations.

Finitions **Finishes** ①+②+③+④	Laiton satiné **SB** Satin brass	Graphite satiné **SG** Satin graphite	Nickel satiné **SN** Satin nickel

Détails page 239

Matériaux **Material**	Laiton massif Solid brass

Source **Lamping**	LED intégrée	1700 lm	2700° K	22 W	Alim. électronique 24 V intégrée	Variable (phase cut)	
	Integrated LED	1700 lm	2700° K	22 W	Integrated 24 V power supply	Dimmable (phase cut)	
	Integrated LED	1700 lm	2700° K	25 W	Integrated 24 V power supply	Dimmable (phase cut)	Damp

Designer	Émilie Cathelineau

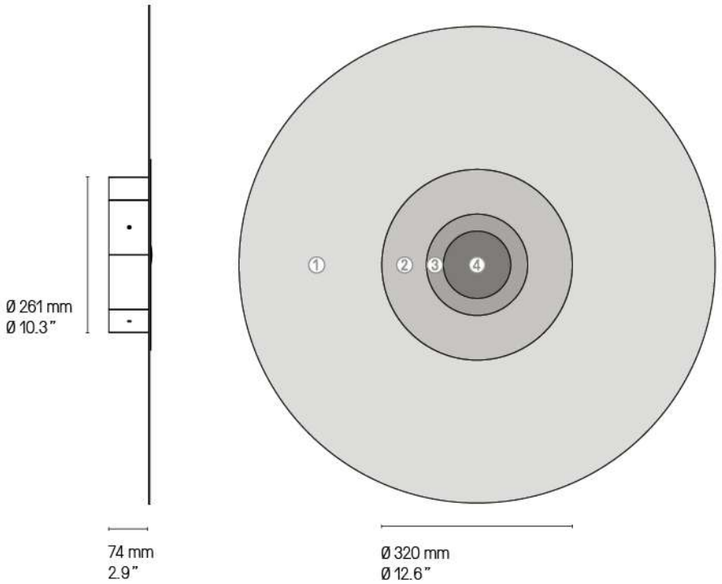

Atmos Lace

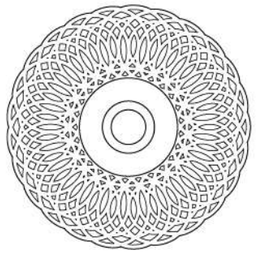

Ø 793 mm
Ø 31.2"

Atmos Lace SB/SB/SG/SB

Atmos Racine

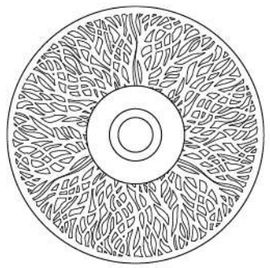

Ø 837 mm
Ø 33"

Atmos Racine SB/SG/SG/SB

Atmos Racine SB/SG/SG/SB

Atmos Pop

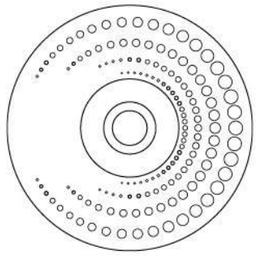

Ø 800 mm
Ø 31.5"

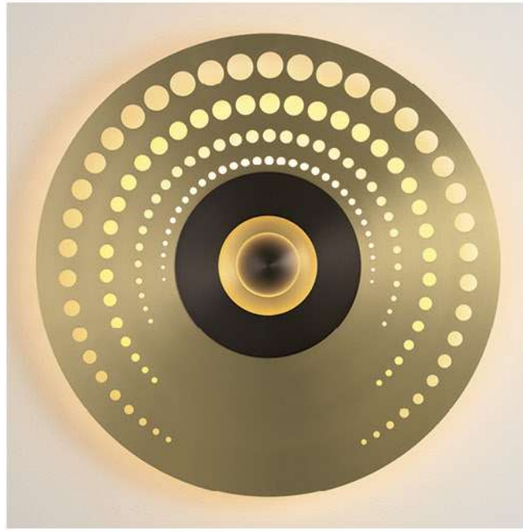

Atmos Pop SB/SG/SB/SG

Atmos Stella

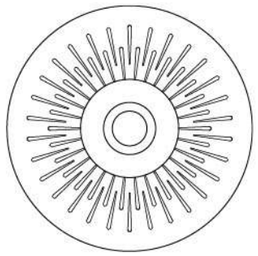

Ø 800 mm
Ø 31.5"

Atmos Stella SG/SB/SG/SB

Atmos Éclat SB/SG/SB/SG

Atmos Éclat SB/SG/SB/SG

Atmos Éclat

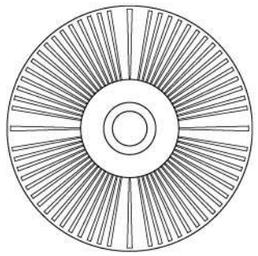

Ø 800 mm
Ø 31.5 ”

Atmos Éclat SG/SG/SB/SB

CALÉ(E)

Alphabet de formes, la collection *Calé(e)* se décline en jeu géométrique où le sens du déséquilibre forme des objets simples, linéaires et raffinés.

An assembly of designs, the *Calé(e)* collection offers a range of geometric patterns where the sense of imbalance forms simple, linear and sophisticated objects.

Finitions
Finishes ①+②

Détails page 239

Suspensions, lampes de table, lampadaires – Pendants, table and floor lamps

Laiton satiné **SB** Satin brass	Graphite satiné **SG** Satin graphite	Nickel satiné **SN** Satin nickel	Cuivre satiné **SC** Satin copper

Appliques – Wall mounted lights

Laiton satiné **SB** Satin brass	Graphite satiné **SG** Satin graphite	Nickel satiné **SN** Satin nickel	Cuivre satiné **SC** Satin copper
Laiton poli **PB** Polished brass	Graphite poli **PG** Polished graphite	Nickel poli **PN** Polished nickel	Cuivre poli **PC** Polished copper

Abat-jour
Lampshade

Lampadaires, lampes de table – Table and floor lamps

- Chinette noire / Black chinette
- Chinette blanche / White chinette

Câble
Cable

Suspensions – Pendants

- Tissu noir / Black textile
- Tissu or (sur demande uniquement) / Gold textile (on request only)

Matériaux
Material

Tous – All
Laiton massif
Solid Brass

Suspensions, appliques, lampe XL
Pendants, wall lights, table lamp XL
Diffuseur en polycarbonate
Polycarbonate diffuser

Lampe de table XS, lampadaires
Table lamp XS, floor lamps
Abat-jour en tissu
Textile lampshade

Suspensions, lampes, lampadaires
Pendants, table & floor lamps
Câble textile (longueur ≈ 2 m)
Textile cable (length ≈ 78.7")

La longueur standard des câbles est de 2 m mais elle peut être diminuée à l'installation. Autres longueurs sur demande.
The standard height of the cables is 2 m (78.7") but can be adjusted to less during installation. Custom heights available upon request.

Description
Features

Suspensions – Pendants

Il est possible de rassembler plusieurs suspensions sur un seul pavillon, circulaire ou rectangulaire.
La version rectangulaire peut être adaptée à n'importe quelle longueur. La version circulaire a un diamètre maximum indiqué sur les croquis ci-après. Pour plus de renseignements, veuillez nous contacter.

It is possible to cluster several pendants from one single canopy, either rectangular or circular.
The rectangular canopy can be custom-made into any size to suit your requirements. As for the circular canopy, available sizes are illustrated in the following pages. Please contact us for further information.

Designer

POOL

Source
Lamping

Suspensions – Pendants

	Suspension – Pendant V1					
	LED intégrée	1060 lm	2700°K	10W	Alim. électronique intégrée	Variation (phase cut)
	Integrated LED	1060 lm	2700°K	10W	Int. power supply included	Dimmable (phase cut)
UL	Integrated LED	500 lm	2700°K	8W	Int. power supply included	Not dimmable
	Suspension – Pendant V2					
	LED intégrée	1050 lm	2700°K	11W	Alim. électronique intégrée	Variation (phase cut)
	Integrated LED	1050 lm	2700°K	11W	Int. power supply included	Dimmable (phase cut)
UL	Integrated LED	900 lm	2700°K	12W	Int. power supply included	Not dimmable
	Suspension – Pendant V3					
	LED intégrée	1060 lm	2700°K	10W	Alim. électronique intégrée	Variation (phase cut)
	Integrated LED	1060 lm	2700°K	10W	Int. power supply included	Dimmable (phase cut)
UL	Integrated LED	630 lm	2700°K	9W	Int. power supply included	Not dimmable
	Suspension – Pendant V4					
	LED intégrée	1900 lm	2700°K	19W	Alim. électronique intégrée	Variation (phase cut)
	Integrated LED	1900 lm	2700°K	19W	Int. power supply included	Dimmable (phase cut)
UL	Integrated LED	1500 lm	2700°K	19W	Int. power supply included	Not dimmable
	Suspension – Pendant V5					
	LED intégrée	1920 lm	2700°K	24W	Alim. électronique intégrée	Variation (phase cut)
	Integrated LED	1920 lm	2700°K	24W	Int. power supply included	Dimmable (phase cut)

Appliques – Wall lights

	Appliques – Wall light VH, VV & VF					
	LED intégrée	960 lm	2700°K	10W	Alim. électronique 24V intégrée	Variation (phase cut)
	Integrated LED	960 lm	2700°K	10W	Int. power supply 24V included	Dimmable (phase cut)
	Spot XL (not available for 110V)					
	LED intégrée	630 lm	2700°K	10W	Alim. électronique intégrée	Variation (phase cut)
	Integrated LED	630 lm	2700°K	10W	Int. power supply included	Dimmable (phase cut)

Lampes de table – Table lamps

Lampe – Lamp XL					
LED intégrée	1000 lm	2700°K	10W	Alim. électronique intégrée	
Integrated LED	1000 lm	2700°K	10W	Int. power supply included	
Lampe – Lamp XS					
1 X E14 LED 7W max. non fournie				Interrupteur sur câble	
1 X E14 LED 7W max. not included				Cable switch	

Lampadaires – Floor lamps

Lampadaires – Floor lamps XL		
1 X E27 LED 20W max. non fournie	Variateur à pied	Variation*
1 X E27 LED 20W max. not included	Foot operated dimmer	Dimming*
Lampadaires – Floor lamps XS		
1 X E27 LED 20W max. non fournie	Variateur à pied	Variation*
1 X E27 LED 20W max. not included	Foot operated dimmer	Dimming*

* Les luminaires variables nécessitent l'utilisation d'ampoules compatibles avec la variation.
All dimmable light fixtures require the use of compatible bulbs.

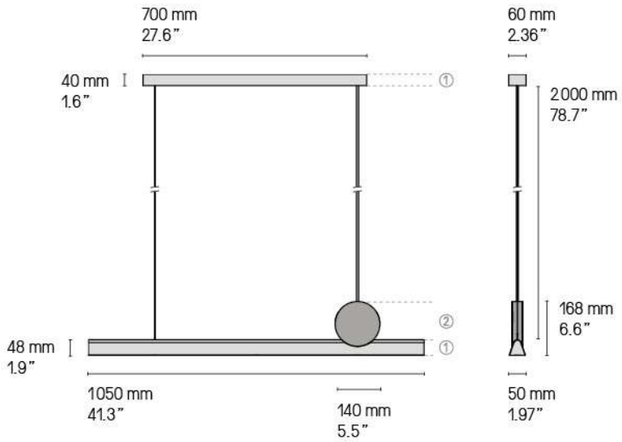

US Version
fitted plate to cover outlet power box

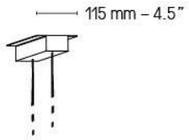

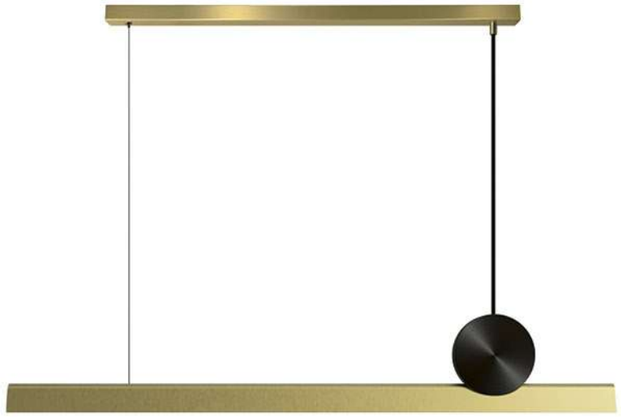

Calé(e) V5 SB/SG

La longueur standard des câbles est de 2 m mais elle peut être diminuée à l'installation. Autres longueurs sur demande.
The standard height of the cables is 2 m (78.7") but can be adjusted to less during installation. Custom heights available upon request.

Calé(e) V5 SB/SG

V1

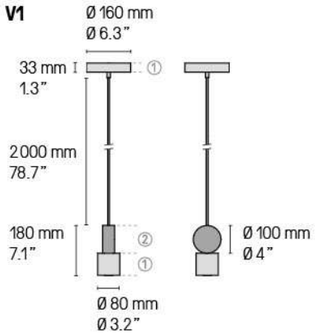

Calé(e) V1 SB/SG

V2

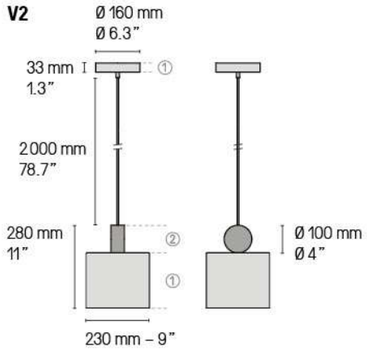

Calé(e) V2 SB/SG

V3

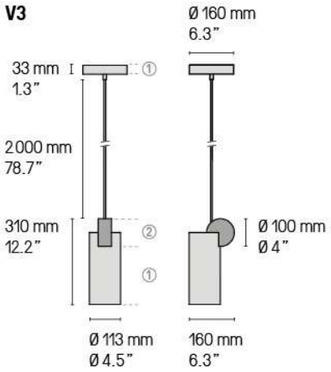

Calé(e) V3 SB/SG

V4

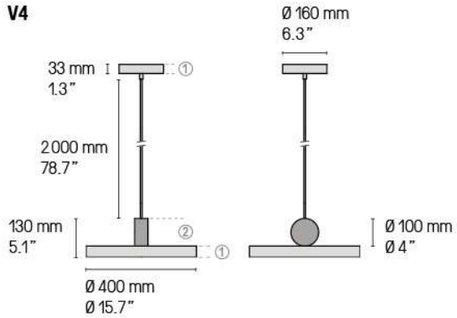

Calé(e) V4 SB/SG

La longueur standard des câbles est de 2 m mais elle peut être diminuée à l'installation. Autres longueurs sur demande.
The standard height of the cables is 2 m (78.7") but can be adjusted to less during installation. Custom heights available upon request.

Le petit disque du dessous sera toujours en finition ①
The small centered disc on the bottom always comes in finish ①

Calé(e) V1 SB/SG

Installation sur mesure avec driver déporté.
Custom installation with remote driver.

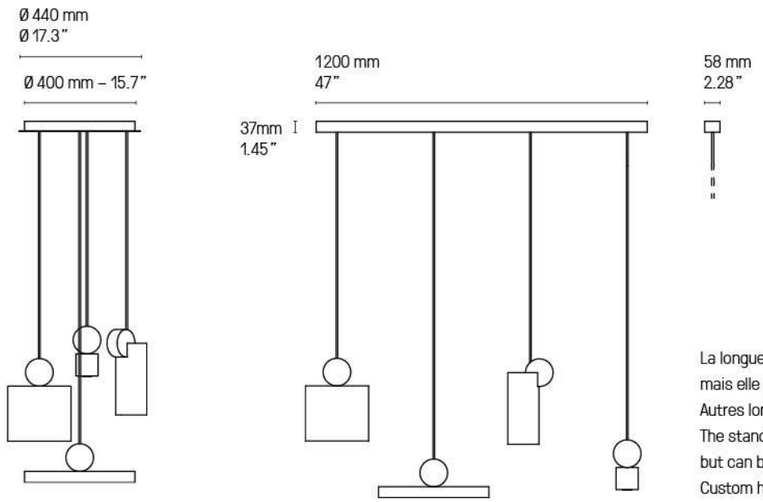

US Version
fitted plate to cover outlet power box

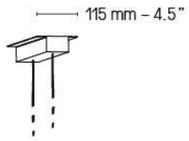

La longueur standard des câbles est de 2 m mais elle peut être diminuée à l'installation.
Autres longueurs sur demande.
The standard height of the cables is 2 m (78.7") but can be adjusted to less during installation.
Custom heights available upon request.

Calé(e) V2, V3 & V4 SB/SG

Calé(e) V1, V2 & V3 SG/SB

Applique – Wall light Calé(e) VF SB/SG

Applique – Wall light Calé(e) VV SG/SB

Applique – Wall light Calé(e) VH SB/PB

Appliques – Wall lights Calé(e)

VH

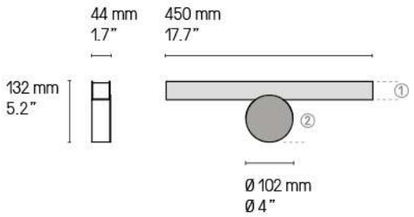

VV

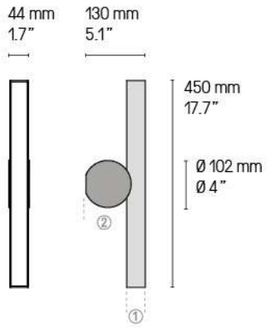

VF

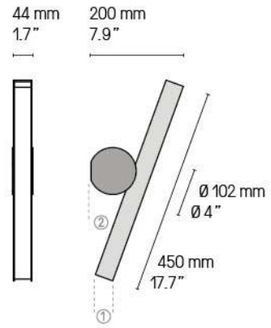

US Version
fitted plate to cover outlet power box

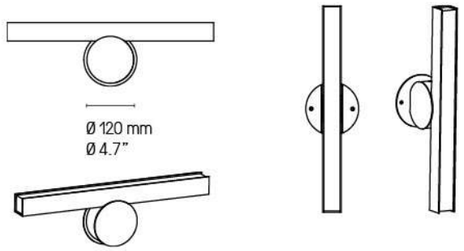

Les appliques Calé(e)s ne sont pas réglables. Ce sont 3 modèles différents.
Retrouvez les variantes salle de bain (IP44) de ces modèles p.212
Calé(e) wall lights are not mobile. These are 3 different fixed models.
You will find the bathroom variants (IP44) of these designs p.212

Spot XL

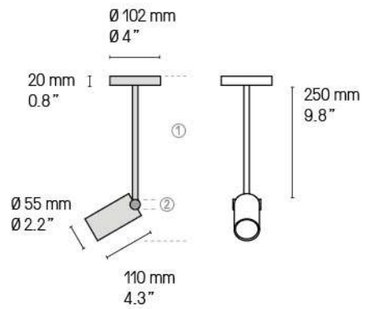

Spot Calé(e) XL SB/SG

Lampe de tables – Table lamps Calé(e)

XL

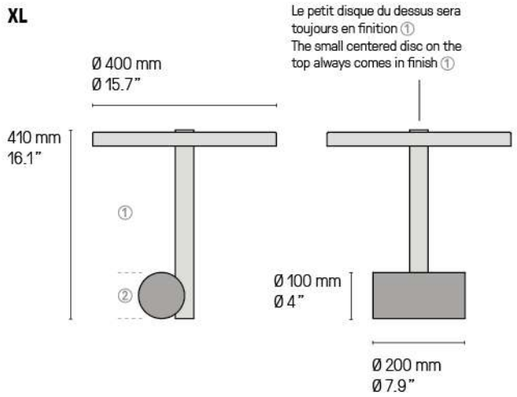

XS

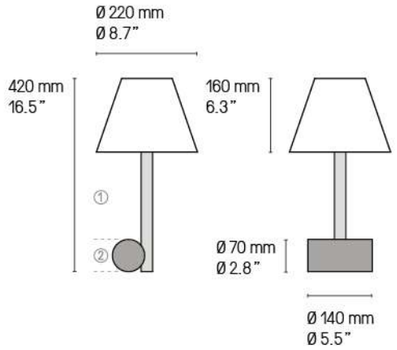

Lampe Calé(e) XS SN/SG

Lampadaire – Floor lamp Calé(e) XS SB/SB

XL

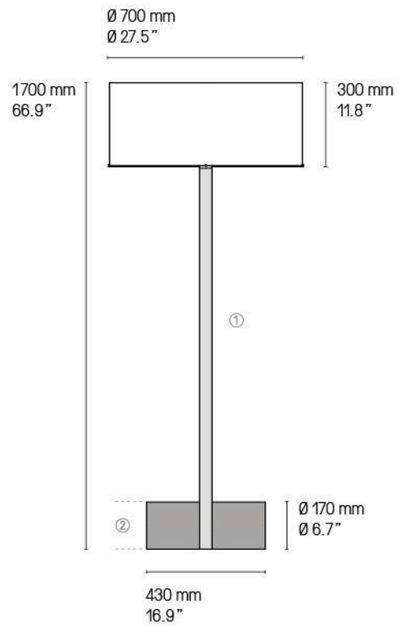

XS

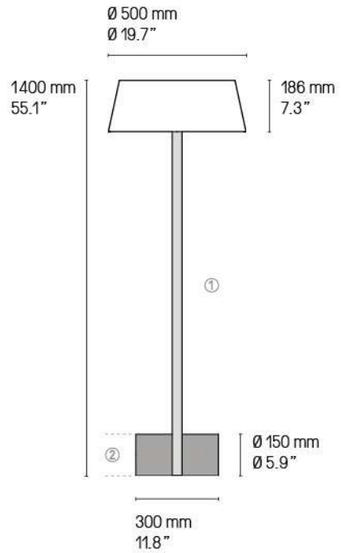

Version LED et DALI sur demande.
LED and DALI version upon request.

Calé(e) XL SB/SG

CANDY

La collection Candy a été conçue pour mettre en valeur le cœur du savoir-faire de CVL, soit le travail et la mise en forme du laiton sous forme de tubes. Les objets sont réduits à l'essentiel pour exprimer la pureté du métal et la précision des finitions caractéristiques de CVL. Cette apparente sobriété est subtilement complétée, voire contrebalancée, par un motif laqué en spirale qui s'enroule autour du tube tel un sucre d'orge.

The Candy collection was designed to showcase the core expertise of CVL: craftsmanship and the shaping of brass in tubular forms. Objects are reduced to their essence to express the purity of the metal and the precision of CVL's signature finishes. This apparent simplicity is subtly enhanced, or even counterbalanced, by a lacquered spiral pattern that wraps around the tube like a candy cane.

CANDY Suspension, applique, lampadaire, Lampe - Pendant, wall light, floor lamp, lamp Jean-Baptiste Fastrez 2025

Finitions
Finishes

- SB Laiton satiné / Satin brass
- SG Graphite satiné / Satin graphite
- SN Nickel satiné / Satin nickel
- SC Cuivre satiné / Satin copper

Abat-jour
Lampshade

- ☐ Chinette blanche / White chinette
- ■ Chinette Noire / Black chinette

Matériaux
Material

Laiton massif / Solid Brass or
Abat- jour Tissu / Textile Lampshade
Diffuseur polycarconate / Polycarbonate diffuser
Câble textile noir / Black textile cable

Source
Lamping

Lampe de table - Table Lamp

E27 LED 20W max non fournie	Interrupteur sur câble	Variation*
E27 LED 20W max. not included	Cable Switch	Dimmable*
E26 LED 20W max. not included	Cable Switch	Dimmable*

Lampadaire - Floor Lamp

E27 LED 20W max non fournie	Variateur à pied	Variation*
E27 LED 20W max. not included	Foot operated dimmer	Dimmable*
E26 LED 20W max. not included	Foot operated dimmer	Dimmiable*

Applique - Wall light

LED intégrée	840 lm	2700°K	9W	Alimentation intégrée	Variation (phase cut)
Integrated LED	840 lm	2700°K	9W	Int.power supply included	Dimmable (phase cut)

Spot (not available for 110V)

LED intégrée	630 lm	2700°K	10W		Variation (phase cut)
Integrated LED	630 lm	2700°K	10W		Dimmable(phase cut)

Suspensions - Pendants V30, V40 & V50

LED intégrée	331 lm	2700°K	2 W	Alimentation intégrée	Variation (phase cut)
Integrated LED	331 lm	2700°K	2 W	Int.power supply included	Dimmable (phase cut)

* Les luminaires variables nécessitent l'utilisation d'ampoules compatibles avec la variation.
All dimmable light fixtures require the use of compatible bulbs.

Designer Jean-Baptiste Fastrez

Candy SB

Candy SG

Candy SN

Candy SC

Candy Lampadaire- Floor lamp

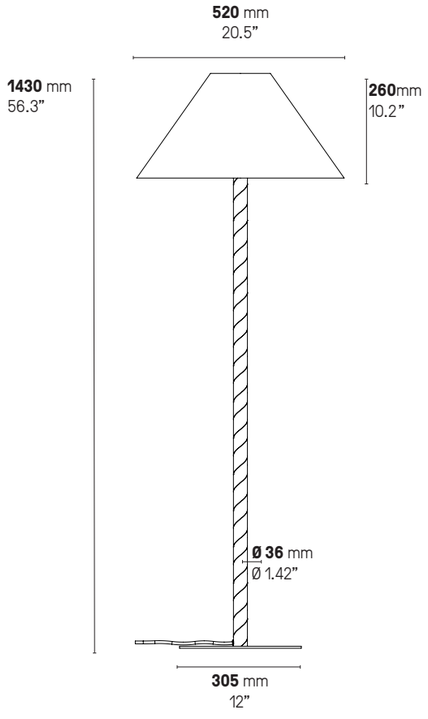

Candy Lampadaire - Floor lamp SB

Candy Lampe - Lamp

Candy Lampe - Lamp SB

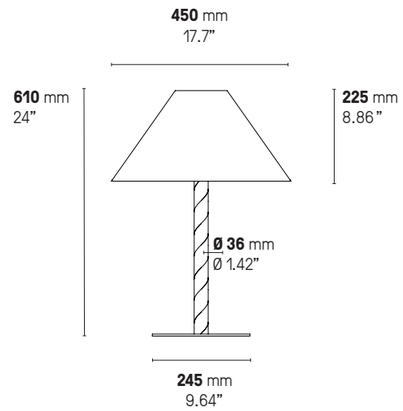

Candy Applique- Wall light

Candy Applique - Wall light SC

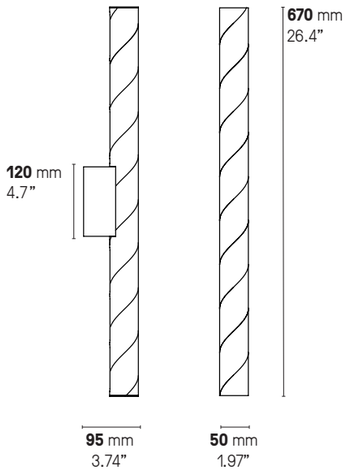

US Version
fitted plate to cover
outlet power box

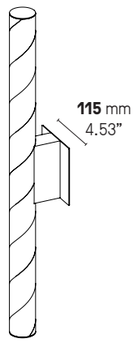

Candy Spot (not available in 110V)

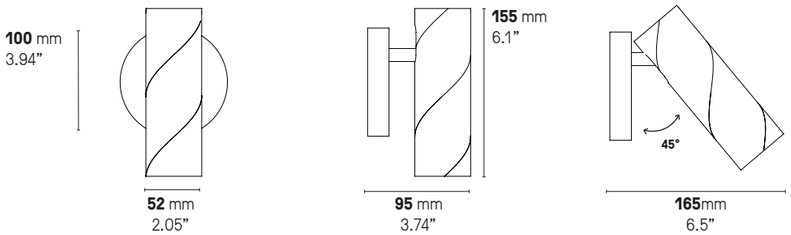

Candy Spot SG

Candy Spot SC

Candy Suspensions - Pendants

Candy V30 SG

Candy V40 SN

Candy V50 SB

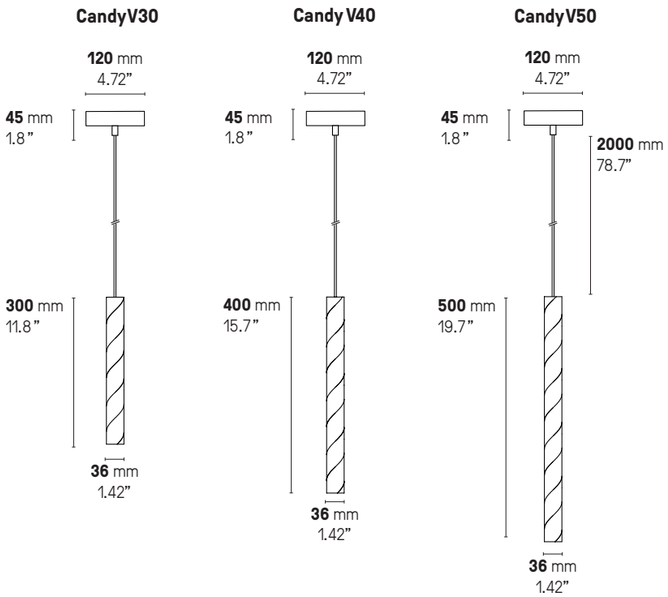

A la demande.
Upon request.

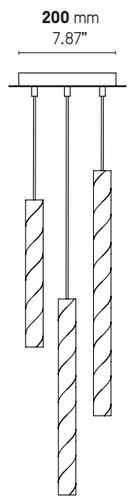

CERCLE & TRAIT

D'une apparente légèreté, les formes de *Cercle & trait* se frottent et se tiennent dans un jeu d'équilibre savamment dosé. Une suspension graphique déclinée en différentes finitions qui ne tient qu'à un fil.

As light as it looks, the forms of *Cercle & trait* rub together and hold together in a cleverly measured balance. A graphic pendant, available in different finishes, is just held by one small wire.

Finitions
Finishes

Détails page 239

- Laiton satiné — **SB** Satin brass
- Graphite satiné — **SG** Satin graphite
- Nickel satiné — **SN** Satin nickel
- Cuivre satiné — **SC** Satin copper

Matériaux
Material

Tous – All
Laiton massif
Solid Brass

Tous – All
Diffuseur polycarbonate satiné
Satin Polycarbonate diffuser

Suspensions – Pendants
Câble textile noir (longueur ≈ 1 m)
Black textile cable (length ≈ 39.4")

La longueur standard des câbles est de 1 mètre mais elle peut être diminuée à l'installation.
The standard height of the cables is 1 meter (39.4") but can be adjusted to less during installation.

Potence applique – Deported wall light
Câble textile noir + câble métallique
Black textile cable + metal cable

Lampadaire et liseuse – Floor and reading lamp
Câble textile noir + cordon élastomère
Black textile cable + elastomer cord

Source
Lamping

Suspensions – Pendants

Suspension – Pendant XL						
LED intégrée	1350 lm	2700° K	16 W	Alim. 24 V intégrée dans le pavillon	Variable (phase cut)	
Integrated LED	1350 lm	2700° K	16 W	Int. power sup. 24 V incl. in canopy	Dimmable (phase cut)	
Integrated LED	1350 lm	2700° K	19 W	Int. power sup. 24 V incl. in canopy	Dimmable (phase cut)	Damp
Suspension – Pendant XS						
LED intégrée	930 lm	2700° K	12 W	Alim. 24 V intégrée dans le pavillon	Variable (phase cut)	
Integrated LED	930 lm	2700° K	12 W	Int. power sup. 24 V incl. in canopy	Dimmable (phase cut)	

Potences murales – Deported wall lights

Potence murale – Deported wall light					
LED intégrée	1900 lm	2700° K	19 W	Branchement avec prise	Variateur à main
Integrated LED	1900 lm	2700° K	19 W	Plug-in connection	Hand operated dimmer
Potence murale – Deported wall light					
LED intégrée	1900 lm	2700° K	19 W	Branchement mural	Variable (phase cut)
Integrated LED	1900 lm	2700° K	19 W	Main connection	Dimmable (phase cut)

Lampadaires – Floor lamps

Liseuse sur pied – Standing reading lamp				
LED intégrée	850 lm	2700° K	11 W	Variateur à pied
Integrated LED	850 lm	2700° K	11 W	Foot operated dimmer
Lampadaire – Floor lamp				
LED intégrée	5 400 lm	2700° K	36 W	Variateur à pied
Integrated LED	5 400 lm	2700° K	36 W	Foot operated dimmer

Designer POOL

Cercle & trait est un projet sur le mouvement des formes et l'équilibre qui s'entremêlent.
Ce luminaire comme un mobile crée une lumière en mouvement.
Cercle & trait is a design between movement of forms and balance that intertwine.
Like a mobile this luminaire creates a light in motion.

Cercle & trait XL SG

Cercle & trait XL

UL version suitable for damp location

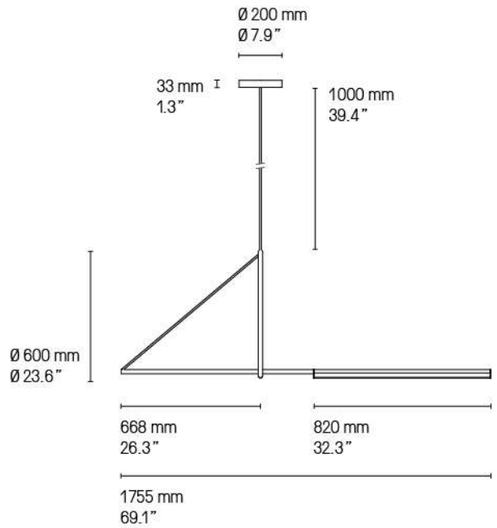

Cercle & trait XS

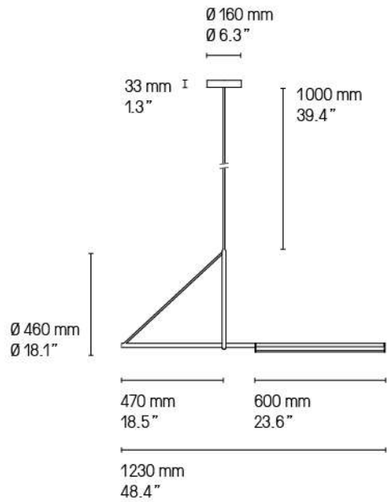

La longueur standard des câbles est de 1 m mais elle peut être diminuée à l'installation. Autres longueurs sur demande.
The standard height of the cables is 1 m (39.4") but can be adjusted to less during installation. Custom heights available upon request.

Cercle & trait Potence murale – Deported wall light

Branchement avec prise
Plug-in connection

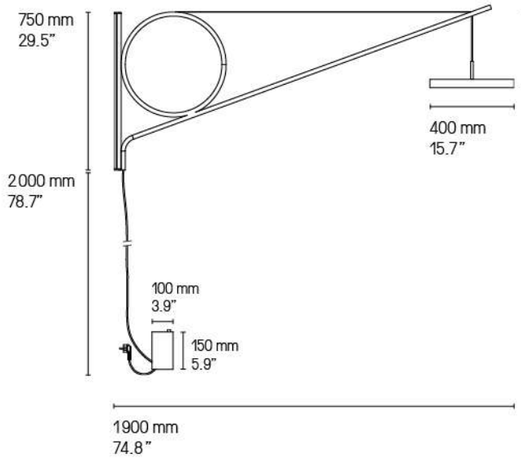

Branchement mural
Mains connection

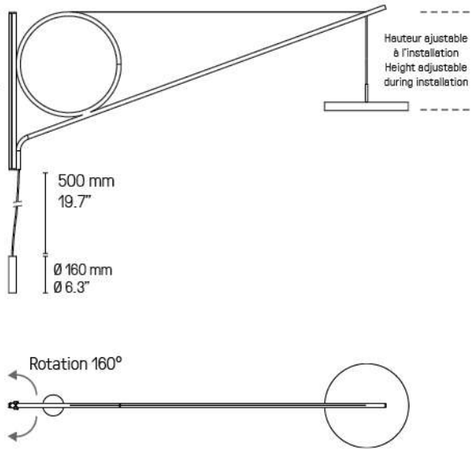

La longueur des câbles est ajustable à l'installation.
The height of the cables can be adjusted during installation.

Cercle & trait Potence murale prise – Deported light plug-in SG

Cercle & trait Liseuse sur pied – Standing reading lamp

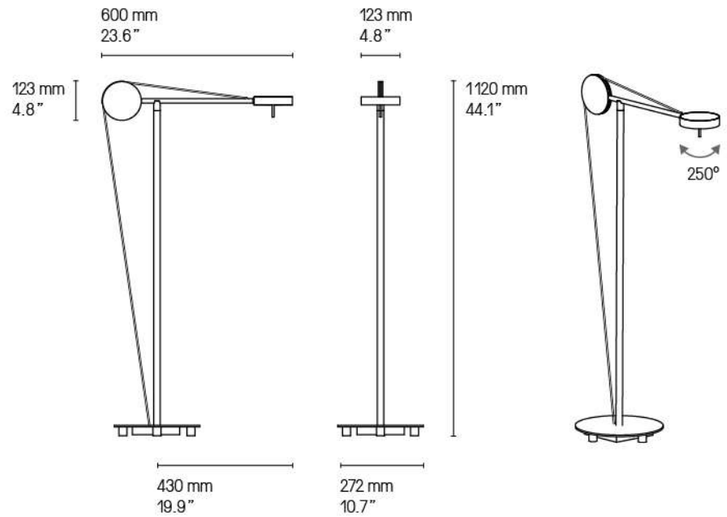

Cercle & trait **Liseuse sur pied – Standing reading lamp** SB

Cercle & trait **Lampadaire – Floor lamp**

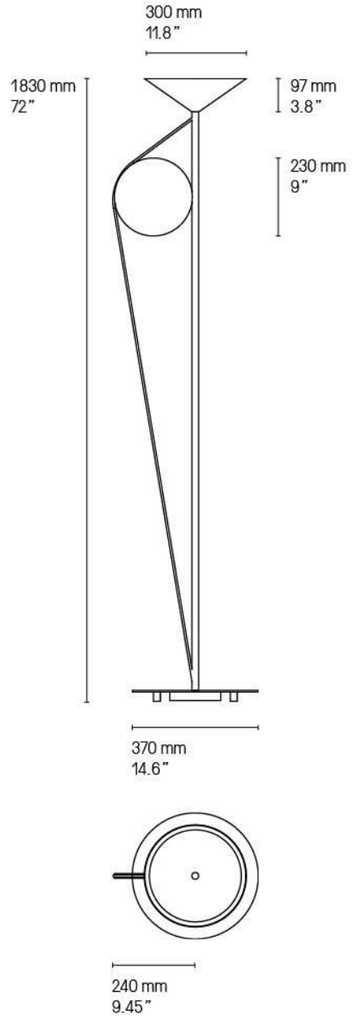

Cercle & trait **Lampadaire – Floor lamp** SG

LES CLOPES

Les Clopes se compose de lampadaires et lampes à poser. Leur nom transgressif mais souriant, emblématique de l'esprit d'un créateur jonglant habilement entre les références à la culture populaire et celles de l'excellence, provient de leur longue forme élancée en tube.

Les Clopes consists of floor lamps and table lamps. Their transgressive yet cheerful name, emblematic of the spirit of a designer skillfully juggling references to popular culture with those of excellence, comes from their long, slender tube shape.

Finitions
Finishes

① Laiton satiné — SB Satin brass
Bois Brulé — BW Burnt Wood
Bois Toasté — BT Toasted Wood
Laque Noire — NO Glossy Black
Laque Blanche — BC Glossy White

② Laiton poli — PB Polished brass
Graphite poli — PG Polished graphite
Nickel poli — PN Polished nickel

Matériaux
Material

Laiton massif ou/et Frêne Massif
Solid Brass or/and Ash wood

Abat- jour Lin
Linen Lampshade

Câble textile noir
Black textile cable

Source
Lamping

Clope 09-40					
LED intégrée	855 lm	2700° K	7 W	Alimentation 24 V intégrée	Interrupteur à pied
Integrated LED	855 lm	2700° K	7 W	Int.power supply 24 V included	Foot operated Switch
Clope 09-80					
LED intégrée	1830 lm	2700° K	14 W	Alimentation 24 V intégrée	Interrupteur à pied
Integrated LED	1830 lm	2700° K	14 W	Int. power supply 24 V included	Foot operated Switch
Clope 14-70					
LED intégrée	1590 lm	2700° K	13 W	Alimentation 24 V intégrée	Interrupteur à pied
Integrated LED	1590 lm	2700° K	13 W	Int. power supply 24 V included	Foot operated Switch
Clope 14-100					
LED intégrée	2320 lm	2700° K	18 W	Alimentation 24 V intégrée	Interrupteur à pied
Integrated LED	2320 lm	2700° K	18 W	Int. power supply 24 V included	Foot operated Switch
Clope 20-100					
LED intégrée	2320 lm	2700° K	18 W	Alimentation 24 V intégrée	Interrupteur à pied
Integrated LED	2320 lm	2700° K	18 W	Int. power supply 24 V included	Foot operated Switch
Clope 20-145					
LED intégrée	3420 lm	2700° K	25 W	Alimentation 24 V intégrée	Interrupteur à pied
Integrated LED	3420 lm	2700° K	25 W	Int. power supply 24 V included	Foot operated Switch

Clopes SB/PB, BW/PG and TW/PG.

Les Clopes

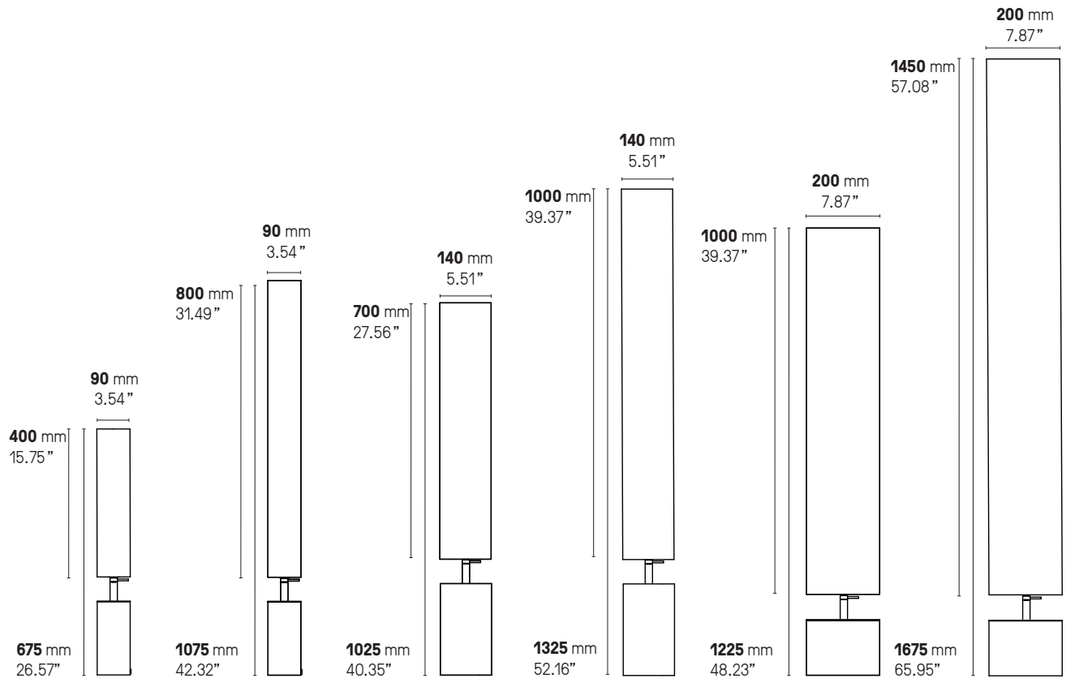

Clope 09-40 Clope 09-80 Clope 14-70 Clope 14-100 Clope 20-100 Clope 20-145

Finitions
Finishes

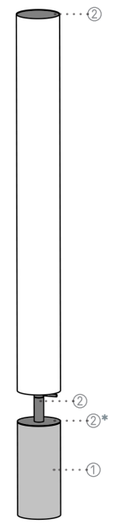

*Sauf pour finitions BC & NO = ①
Except for BC & NO finishes = ①

Clopes 09-80 SB/PB, 14-70 TW/PG & 9-40 NO/PN

CLOPE peut être inclinée vers la droite ou la gauche
CLOPE can be tilted to the right or the left.

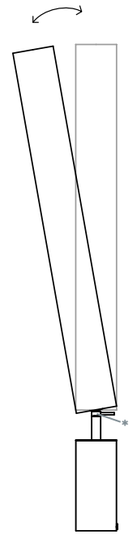

*Desserrer pour incliner l'abat-jour
Loosen to tilt the shade

LES CO

Avec leur corps et leur tête cylindriques et minimalistes, la série des Co est celle qui reflète avec le plus de fidélité l'inspiration des « Kokeshis » de la collection *« Clopes and Co»* de José Lévy. Cette famille de lampes à poser, de différentes tailles, est constituée de bois ou de métal et la partie supérieure, de verre opale.

With their minimalist, cylindrical bodies and heads, Les Co series is the one that most faithfully reflects the inspiration of the "Kokeshis" in the *« Clopes and Co»* collection by José Lévy. This family of table lamps, in various sizes, is made of wood or metal, with the upper part in opal glass.

Finitions
Finishes

①	Laiton satiné **SB** Satin brass	Bois Brulé **BW** Burnt Wood	Bois Toasté **BT** Toasted Wood
②	Laiton poli **PB** Polished brass	Graphite poli **PG** Polished graphite	Nickel poli **PN** Polished nickel
①+②	Laque Noire **NO** Glossy Black	Laque Blanche **BC** Glossy White	

Matériaux
Material

Laiton massif ou/et Frêne Massif
Solid Brass or/and Ash wood

Verre triplex opale soufflé bouche
Opal triplex mouth-blown glass

Câble textile noir
Black textile cable

Source
Lamping

Lampe de table-Table Lamp
G9 LED 5W max non fournie
G9 LED 5W max. not included

Interrupteur sur câble
Cable Switch

Co SB/PB, BW/PG and TW/PG.

Les Co

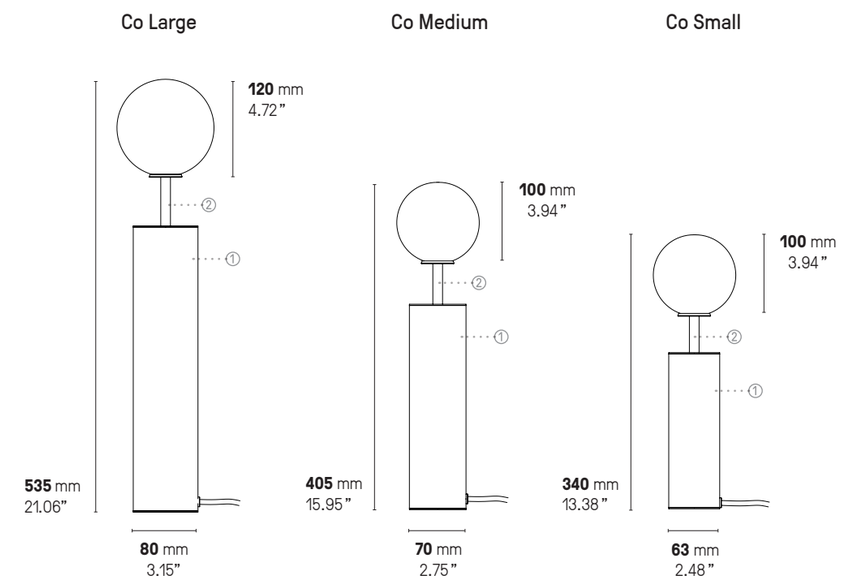

Co Medium SB/PB

Co Medium BC & NO

COMPASS

Avec la collection *Compass*, le marbre blanc et le noyer massif font leur entrée chez CVL. L'applique orientable avec son éclairage ciblé, trouve sa place aussi bien en liseuse qu'en luminaire architectural tandis que la suspension *Compass*, sculpture flottante, délivre une lumière agréable grâce à son verre opalin.

With the *Compass* collection, CVL innovates with new materials: white marble and solid walnut. The rotating wall light, with its orientable lighting, finds its place just as well as a reading light or as an architectural fixture, whereas the *Compass* pendant, a floating sculpture, provides subtle light thanks to its opaline glass.

Finitions
Finishes

Détails page 239

- Laiton satiné — **SB** Satin brass
- Graphite satiné — **SG** Satin graphite
- Nickel satiné — **SN** Satin nickel
- Cuivre satiné — **SC** Satin copper
- Noyer — **NO** Walnut
- Marbre blanc — **MA** White marble

Matériaux
Material

Tous – All
Laiton massif
Solid Brass
Noyer massif ou Marbre Blanc
Solid Walnut or White marble

Suspension – Pendant
Verrerie Opale soufflée bouche
Opal mouth-blown glass
Câble textile noir (longueur ≈ 2 m)
Black textile cable (length ≈ 78.7")

La longueur standard des câbles est de 2 mètres mais elle peut être diminuée à l'installation.
The standard height of the cables is 2 meters (78.7") but can be adjusted to less during installation.

Applique – Wall light
Diffuseur en polycarbonate
Polycarbonate diffuser

Source
Lamping

Suspension – Pendant

LED intégrée	1060 lm	2700° K	10 W	Variation (phase cut)
Integrated LED	1060 lm	2700° K	10 W	Dimmable (phase cut)

Appliques – Wall light

LED intégrée	331 lm	2700° K	4 W	Variateur tactile
Integrated LED	331 lm	2700° K	4 W	Touch dimmer

Designer
Émilie Cathelineau

Compass Applique – Wall light SB/MA

Compass Suspension – Pendant

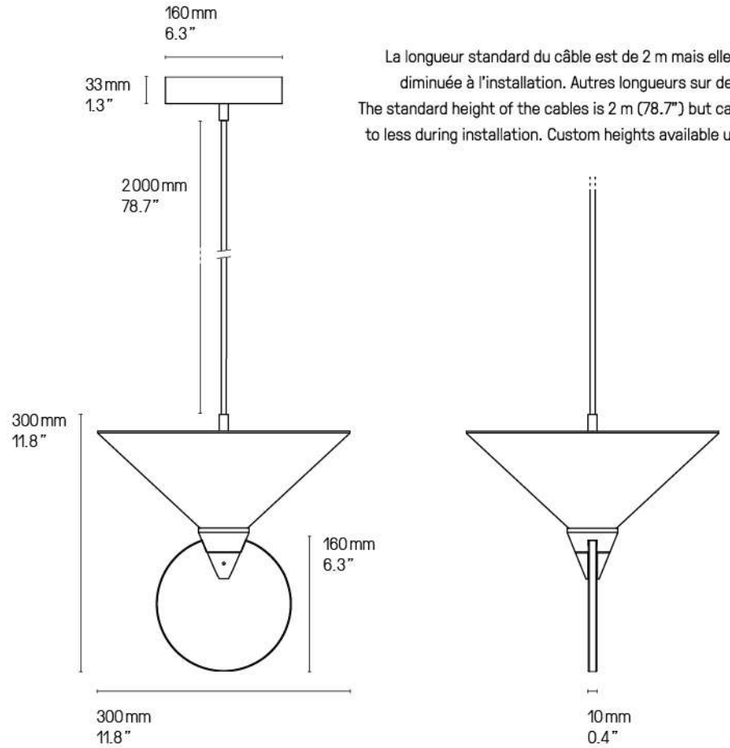

La longueur standard du câble est de 2 m mais elle peut être diminuée à l'installation. Autres longueurs sur demande.
The standard height of the cables is 2 m (78.7") but can be adjusted to less during installation. Custom heights available upon request.

Compass Applique – Wall light

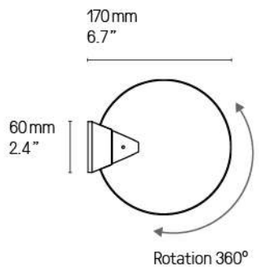

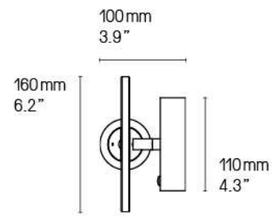

Compass Applique – Wall light SB/NO

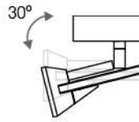

Variateur tactile – Touch dimmer

CONSTELLATION

Asymétrie et démultiplication, *Constellation* offre une infinité de possibilités à composer selon l'espace et vos inspirations. En mural ou au plafond, vos envies se dessinent en points lumineux.

Asymmetry and multiplying, *Constellation* offers an infinity of arrangement possibilities depending on the space and your inspirations. As a wall unit or a ceiling fixture, you can position the light any way you desire to.

Finitions ① **Finishes**	Laiton satiné **SB** Satin brass	Graphite satiné **SG** Satin graphite	Nickel satiné **SN** Satin nickel	
Détails page 239				
Finitions ② **Finishes**	Laiton satiné **SB** Satin brass	Graphite satiné **SG** Satin graphite	Nickel satiné **SN** Satin nickel	Cuivre satiné **SC** Satin copper

Matériaux **Material**	Laiton massif Solid Brass	Verre triplex opale soufflé bouche Opal triplex mouth-blown glass

Source **Lamping**	LED intégrée Integrated LED	6 x 120 lm 6 x 120 lm	3 000° K 3 000° K	6 W 6 W	Alimentation intégrée fournie Integrated power supply included *ou - or* Alimentation séparée fournie Remote power supply included	Variation. Veuillez nous contacter Dimming. Please, contact us	
	Integrated LED	6 x 120 lm	3 000° K	6 W	Integrated power supply included	Not dimmable	Damp

Designer	Émilie Cathelineau

Alimentation intégrée
Integrated power supply

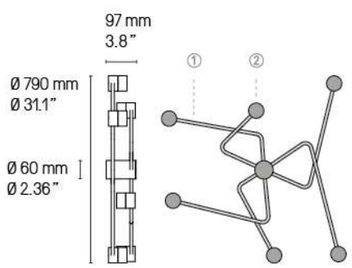

Alimentation séparée
Remote power supply

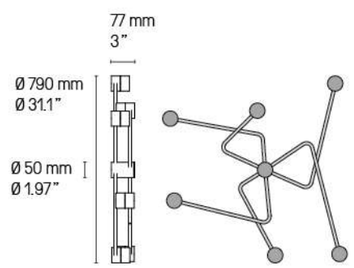

UL Version
fitted plate to cover outlet power box

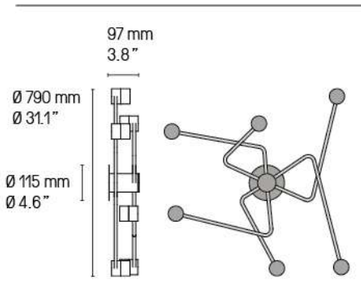

Constellation
SG/SB

Exemples de compositions, avec 3, 5 et 8 modules
Examples of arrangements, with 3, 5 or 8 units

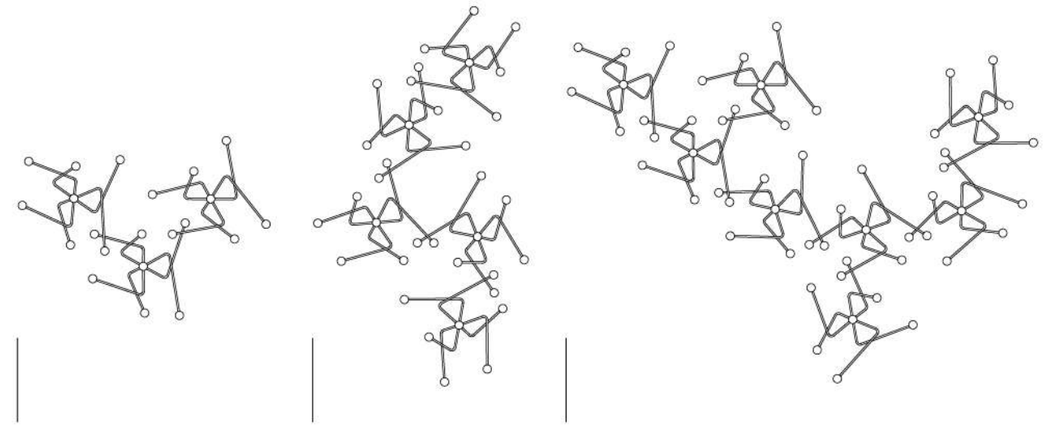

Version interconnectée
Interconnected version

Ce système d'interconnection ne nécessite qu'une seule sortie électrique. Veuillez noter que cette version interconnectée n'est pas certifiée UL et que les points de connections ne sont pas lumineux. Merci de nous contacter pour connaître les compositions possibles.

The new interconnection system requires only one electrical outlet. Please be aware that this interconnected system is not UL certified and that the connection points have no light. Contact us for more information on possible arrangements.

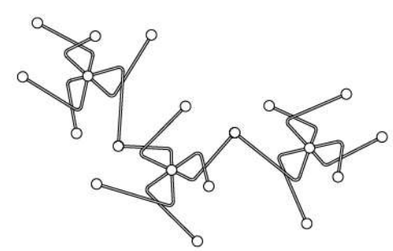

Constellations SG/SB indépendantes

CORNET

Luminaire à la fois minimaliste et ludique grâce à la technique du pliage du laiton.
Chacune des facettes met la matière en valeur. La suspension, au design ovale et conique, peut accueillir trois ou cinq boules en verre opale.

A light that is both minimalist and playful thanks to the technique of folding the material of brass.
Each of the facets really highlight the material. The pendant, with an oval and conical design, can accommodate three or five opal glass balls.

Finitions
Finishes

Détails page 239

Suspensions – Pendants

Laiton satiné **SB** Satin brass	Graphite satiné **SG** Satin graphite	Nickel satiné **SN** Satin nickel	Cuivre satiné **SC** Satin copper

Appliques – Wall mounted lights

Laiton satiné **SB** Satin brass	Graphite satiné **SG** Satin graphite	Nickel satiné **SN** Satin nickel	Cuivre satiné **SC** Satin copper
Laiton poli **PB** Polished brass	Graphite poli **PG** Polished graphite	Nickel poli **PN** Polished nickel	Cuivre poli **PC** Polished copper

Matériaux
Material

Tous – All

Laiton massif — Verre triplex opale
Solid Brass — Opal triplex glass

Suspensions – Pendants

Câble textile noir + câble métallique (longueur ≈ 2 m)
Black textile cable + metal cable (length ≈ 78.7")

La longueur standard des câbles est de 2 mètres mais elle peut être diminuée à l'installation.
The standard height of the cables is 2 meters (78.7") but can be adjusted to less during installation.

Source
Lamping

Suspension – Pendant light

Suspension CORNET 3L		
G9 Led 3x 5W max. non fournie	Variable*	Variable*
G9 Led 3x 5W max. not included	Dimmable*	Dimmable*
Suspension CORNET 5L		
G9 Led 5x 5W max. non fournie	Variable*	Variable*
G9 Led 5x 5W max. not included	Dimmable*	Dimmable*

Appliques – Wall lights

Appliques – Wall mounted lights		
G9 LED 5W max. non fournie	Variable*	Norme IP24 Classe II
G9 LED 5W max. not included	Dimmable*	IP24 Class II standard

Designer

POOL

* Les luminaires variables nécessitent l'utilisation d'ampoules compatibles avec la variation.
All dimmable light fixtures require the use of compatible bulbs.

Cornet 5 L Suspension – Pendant

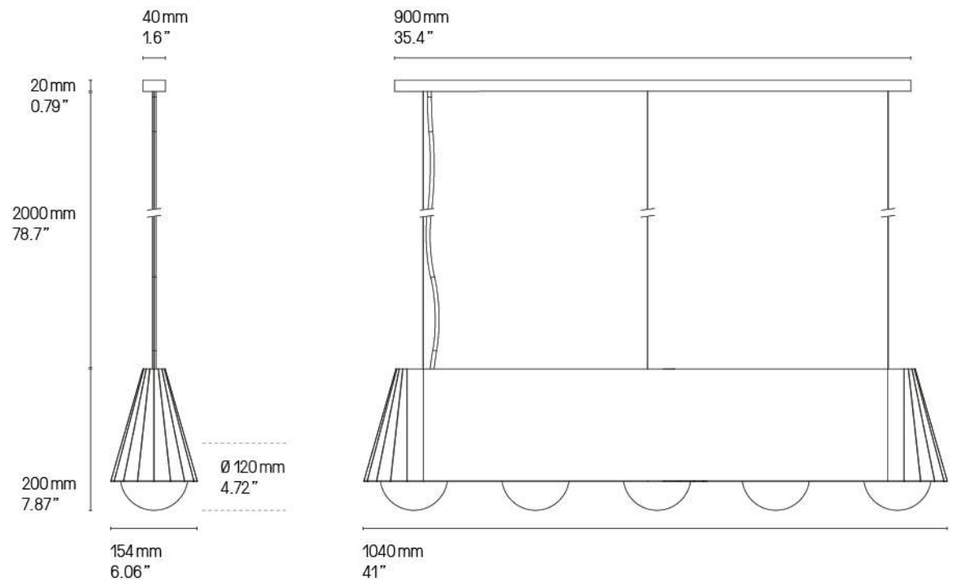

Cornet 3 L Suspension – Pendant

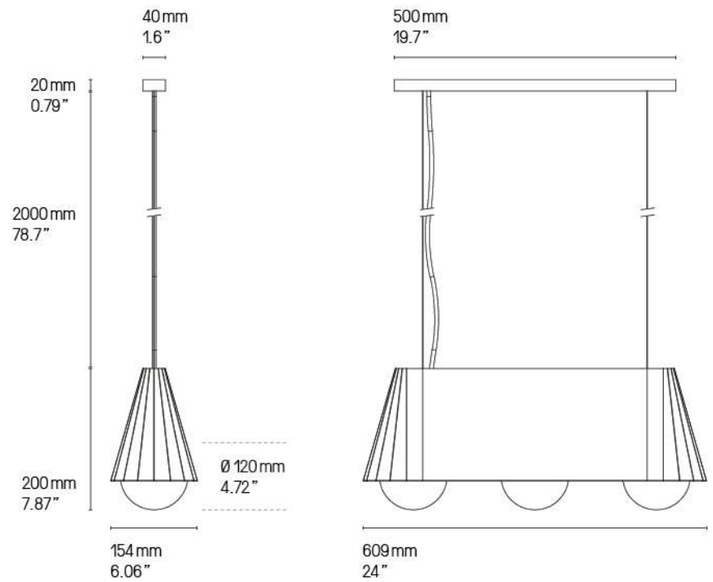

La longueur standard des câbles est de 2 m mais elle peut être diminuée à l'installation. Autres longueurs sur demande.
The standard height of the cables is 2 m (78.7") but can be adjusted to less during installation. Custom heights available upon request.

Suspension – Pendant light **Cornet 3 L** SB

Cornet **Appliques – Wall mounted lights**

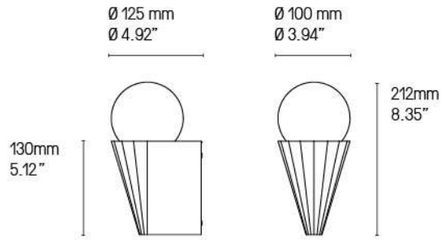

Retrouvez les variantes salle de bain (IP24) de ces modèles p.214
You will find the bathroom variants (IP24) of these designs p.214

Cornet SC

Cornet SN

Applique – Wall mounted light **Cornet** SG

COUTURE

Discrète et raffinée, *Couture* est une petite lampe à poser dont l'abat-jour est tout simplement boutonné sur sa tige courbée en laiton.
Sa silhouette toujours changeante, à l'élégance classique, en fait une pièce maîtresse pour un intérieur.

Discrete and refined, *Couture* is a small table lamp with a shade that is simply buttoned to its curved brass stem.
Its ever-changing profile and classic elegance make it a stylish piece for interiors.

Finitions **Finishes** *Détails page 239*	Laiton satiné **SB** Satin brass	Graphite satiné **SG** Satin graphite	Nickel satiné **SN** Satin nickel	Cuivre satiné **SC** Satin copper
	Laiton poli **PB** Polished brass	Graphite poli **PG** Polished graphite	Nickel poli **PN** Polished nickel	Cuivre poli **PC** Polished copper
Abat-jour **Lampshade**	Drop Paper® 100	Drop Paper® 101	Chinette blanche White chinette	
Matériaux **Material**	Laiton massif Solid Brass	Abat-jour Drop Paper® M1 Lampshade Drop Paper® M1	Câble textile noir (longueur ≈ 2 m) Black textile cable (length ≈ 78.7")	
Source **Lamping**	1 x E14 LED 7W max. non fournie 1 x E14 LED 7W max. not included	Interrupteur sur câble Cable switch		
Designer	Hervé Langlais			

Lampe de table – Table lamp

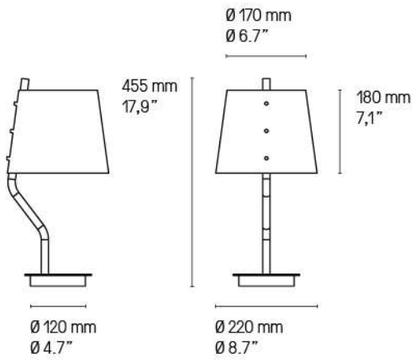

En standard, le dessous de la base sera toujours en finition graphite, si vous préférez une autre finition, merci de le préciser.

As standard, the underside of the base always comes in a satin graphite finish unless specified differently.

Lampe de table – Table lamp **Couture** SG

Lampe de table – Table lamp **Couture** SB

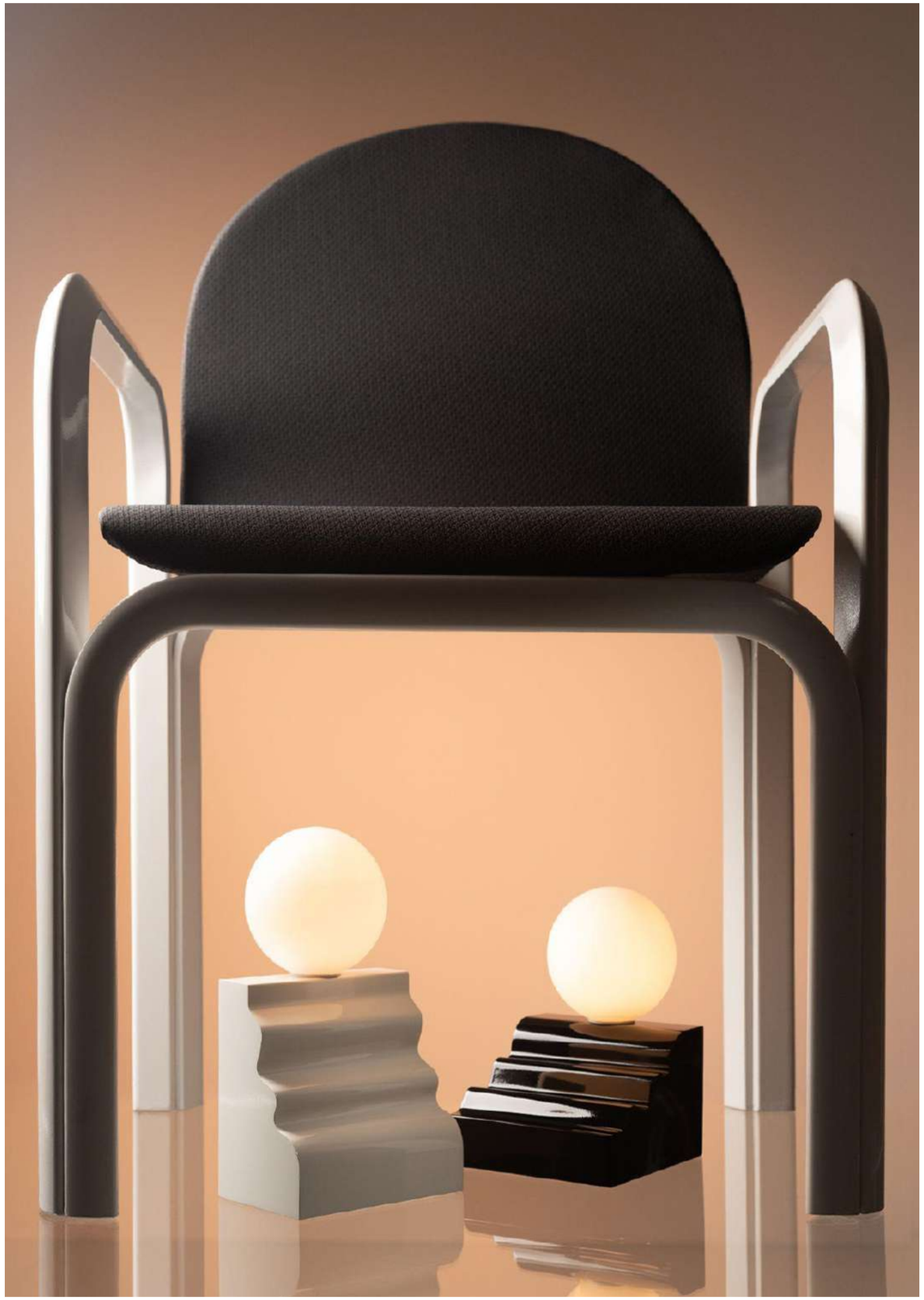

Moulure Small Debout BC & Moulure Small Assise NO

LES DÉ-MOULURES

Les Dé-Moulures s'inscrivent dans l'ancrage parisien de José Lévy et son héritage haussmannien. Dans un travail de « déconstruction » de ce style iconique, le designer a détourné le motif ornemental des moulures intérieures pour sculpter la base de ces appliques ou lampes à poser. En apposant une tête en verre opale à ce pied architectural, le designer amplifie le charisme de ces lampes qui reprennent l'idée de forme habitée.

The Dé-Moulures are in keeping with José Lévy's Parisian roots and Haussmann heritage. In a work of "deconstruction" of this iconic style, the designer has used the ornamental motif of interior moldings to sculpt the base of these sconces or table lamps. By affixing an opal glass head to this architectural base, the designer amplifies the charisma of these lamps, which echo the idea of inhabited form.

Finitions
Finishes

Moulure

● Laque Noire
NO Glossy Black

○ Laque Blanche
BC Glossy White

Haussmann

● Laiton satiné
SB Satin brass

Matériaux
Material

Tous – All
Laiton massif
Solid Brass

Lampe de table – Table lamp
Verre triplex opale soufflé bouche
Opal triplex mouth-blown glass

Lampe de table – Table lamp *Moulures*
Câble textile noir
Black textile cable

Appliques -Wall Lights Moulures
Diffuseur polycarbonate satiné
Satin Polycarbonate diffuser

Source
Lamping

Lampe de table-Table Lamp

Moulures Small & Large
G9 LED 5W max non fournie
G9 LED 5W max. not included

Interrupteur sur câble
Cable Switch

Appliques – Wall lights

Moulures

LED intégrée	2700 lm	2700°K	16 W	Alimentation intégrée	Variable (phase cut)
Integrated LED	2700 lm	2700°K	16 W	Int.power supply included	Dimmable (phase cut)

Haussmann Small

LED intégrée	720 lm	2700°K	8 W	Alimentation 24 V intégrée	Variable (phase cut)
Integrated LED	720 lm	2700°K	8 W	Int. power supply 24 V included	Dimmable (phase cut)

Haussmann Large

LED intégrée	1440 lm	2700°K	18 W	Alimentation 24 V intégrée	Variable (phase cut)
Integrated LED	1440 lm	2700°K	18 W	Int. power supply 24 V included	Dimmable (phase cut)

Lampes de Table - Table lamps
Moulure Large BC & Small Debout BC

Les Moulures

Moulure Small Assise

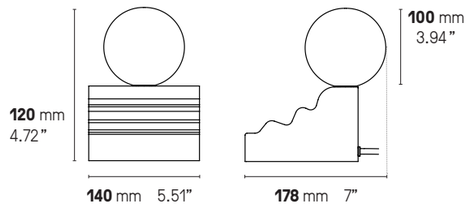

Moulure Small Debout

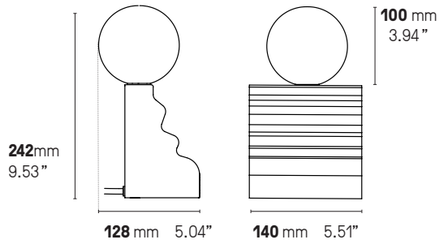

Moulure Large

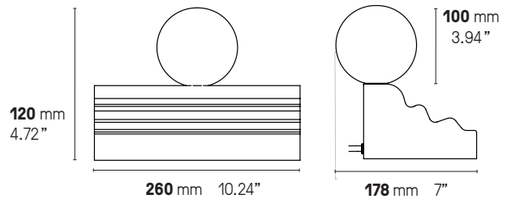

Applique- Wall light
Moulure BC

Lampe de table -Table lamp
Moulure Small Assise NO

Applique-Wall light Moulure

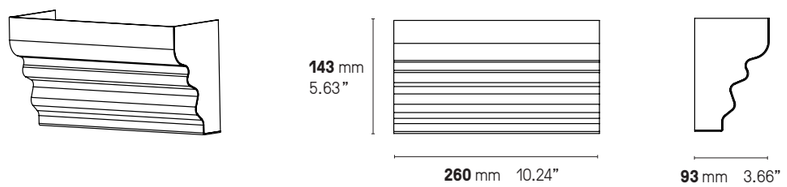

Haussmann

Haussmann Large

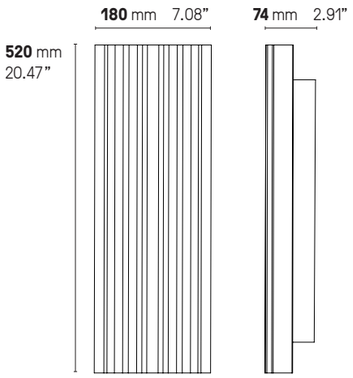

Haussmann Small

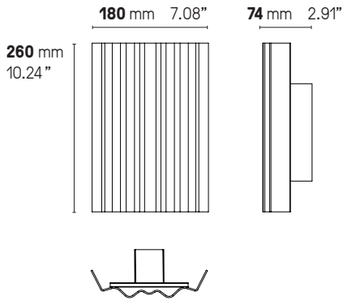

Haussmann Small SB

Haussmann Large SB

EARTH

Un cœur lumineux, serti d'un métal ajouré de manière extrêmement fine ou d'un disque plein, confère à cette collection une touche Art déco. Du clair-obscur au mou-charabieh, les idées de composition sont variées.

This wall light, with an illuminated center, assembled with an extremely fine openwork or a fully covered piece of metal gives this collection an Art déco style. From semi-darkness to a patterned light source, arrangements can vary.

Finitions ①+② **Finishes**	Laiton satiné **SB** Satin brass	Graphite satiné **SG** Satin graphite	Nickel satiné **SN** Satin nickel	Cuivre satiné **SC** Satin copper

Détails page 239

Matériaux **Material**	Laiton massif Solid brass	Diffuseur en polycarbonate Polycarbonate diffuser

Source **Lamping**	LED intégrée	1030 lm	2700° K	13 W	Alim. électronique 24 V intégrée	Variation (phase cut)	
	Integrated LED	1030 lm	2700° K	13 W	Integrated 24 V power supply	Dimmable (phase cut)	
	Integrated LED	1030 lm	2700° K	15 W	Integrated 24 V power supply	Dimmable (phase cut)	Damp

Designer	Émilie Cathelineau

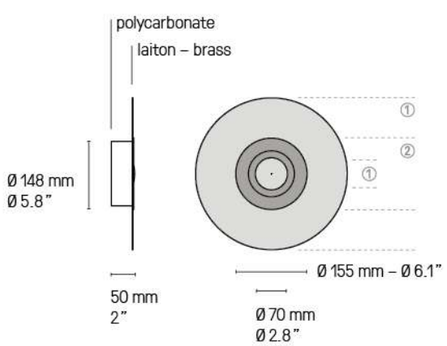

Partie centrale identique pour tous les modèles, quels que soient la taille et le motif.
Identical central part for all *Earth* fixtures for any size and design.

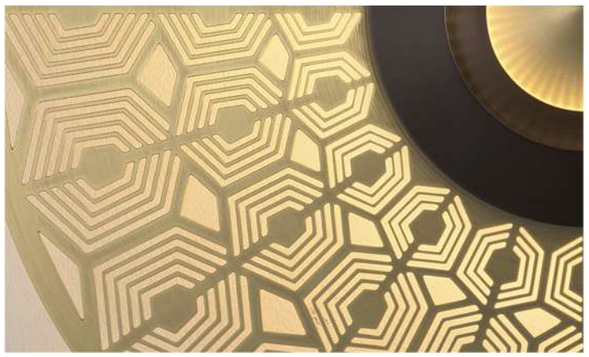

Earth Turtle 440 SB/SG

Earth Sober Ø 250 & Ø 330 mm

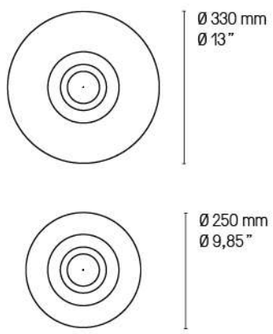

Earth Sober 330 SN/SG

Earth Éclat Ø 330 & Ø 440 mm

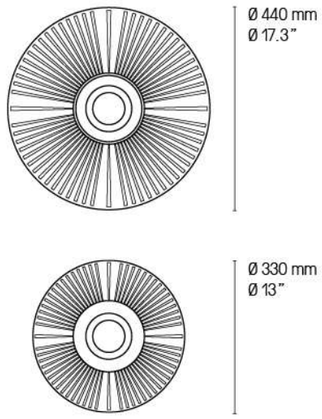

Earth Éclat 330 SB/SG

Earth Mandala Ø 330 & Ø 440 mm

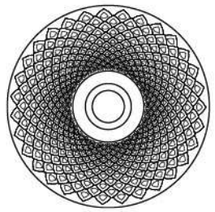

Ø 440 mm
Ø 17.3 ″

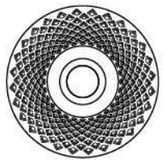

Ø 330 mm
Ø 13 ″

Earth Mandala 330 SB/SG

Earth Palm Ø 330 & Ø 440 mm

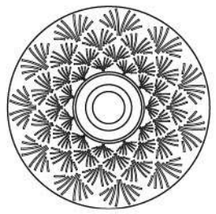

Ø 440 mm
Ø 17.3 ″

Ø 330 mm
Ø 13 ″

Earth Palm 330 SB/SG

Earth Sun Ø 330 & Ø 440 mm

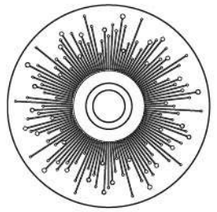

Ø 440 mm
Ø 17.3 ″

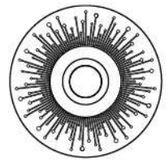

Ø 330 mm
Ø 13 ″

Earth Sun 330 SB/SG

Earth Turtle Ø 330 & Ø 440 mm

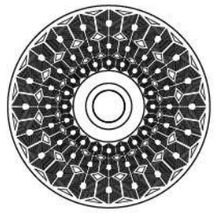

Ø 440 mm
Ø 17.3 ″

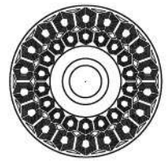

Ø 330 mm
Ø 13 ″

Earth Turtle 330 SG/SB

Earth Racine Ø 330 & Ø 440 mm

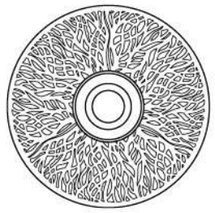

Ø 440 mm
Ø 17.3 ”

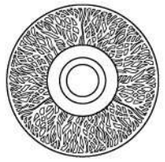

Ø 330 mm
Ø 13 ”

Earth Racine 330 SB/SG

Earth Radian Ø 350 mm

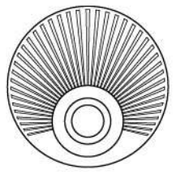

Ø 350 mm
Ø 13.8 ”

Earth Radian 350 SG/SB

Earth Radian 350 SB/SG

ÉCLIPSE

Gamme d'appliques proposée en deux diamètres, *Éclipse* joue avec l'effet de disparition entre sa dalle de LED et ses deux disques en laiton. Un objet céleste qui ensoleille les architectures.

A range of wall light available in two diameters, *Éclipse* plays with the disappearing effect between its LED slab and its two brass discs. A celestial object to brighten up architecture..

Finitions
Finishes ①+②

Détails page 239

Laiton satiné **SB** Satin brass	Graphite satiné **SG** Satin graphite	Nickel satiné **SN** Satin nickel	Cuivre satiné **SC** Satin copper

En standard, le petit disque au centre du produit sera toujours en finition (①) polie.
Si vous préférez une finition satinée, merci de le préciser.
The small centered disc on the front always comes in a polished finish (①) but can be in satin if specified.

Matériaux
Material

Laiton massif
Solid Brass

Description
Features

L'applique *Éclipse* est fixe. Une fois positionnée au mur, elle ne peut pas tourner.
Please be aware that discs are fixed and cannot be positioned in any other way.

Source
Lamping

LED intégrée	1600 lm	3 000° K	12 W	Alim. électronique intégrée	Variation (phase cut)
Integrated LED	1600 lm	3 000° K	12 W	Integrated power supply	Dimmable (phase cut)

Designer

Hervé Langlais

Éclipse XL

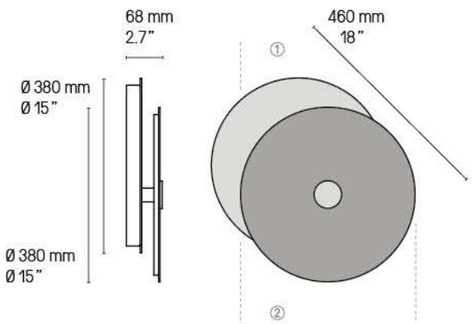

Éclipse XS

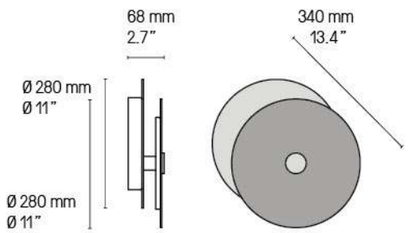

Eclipse XL SB/SG

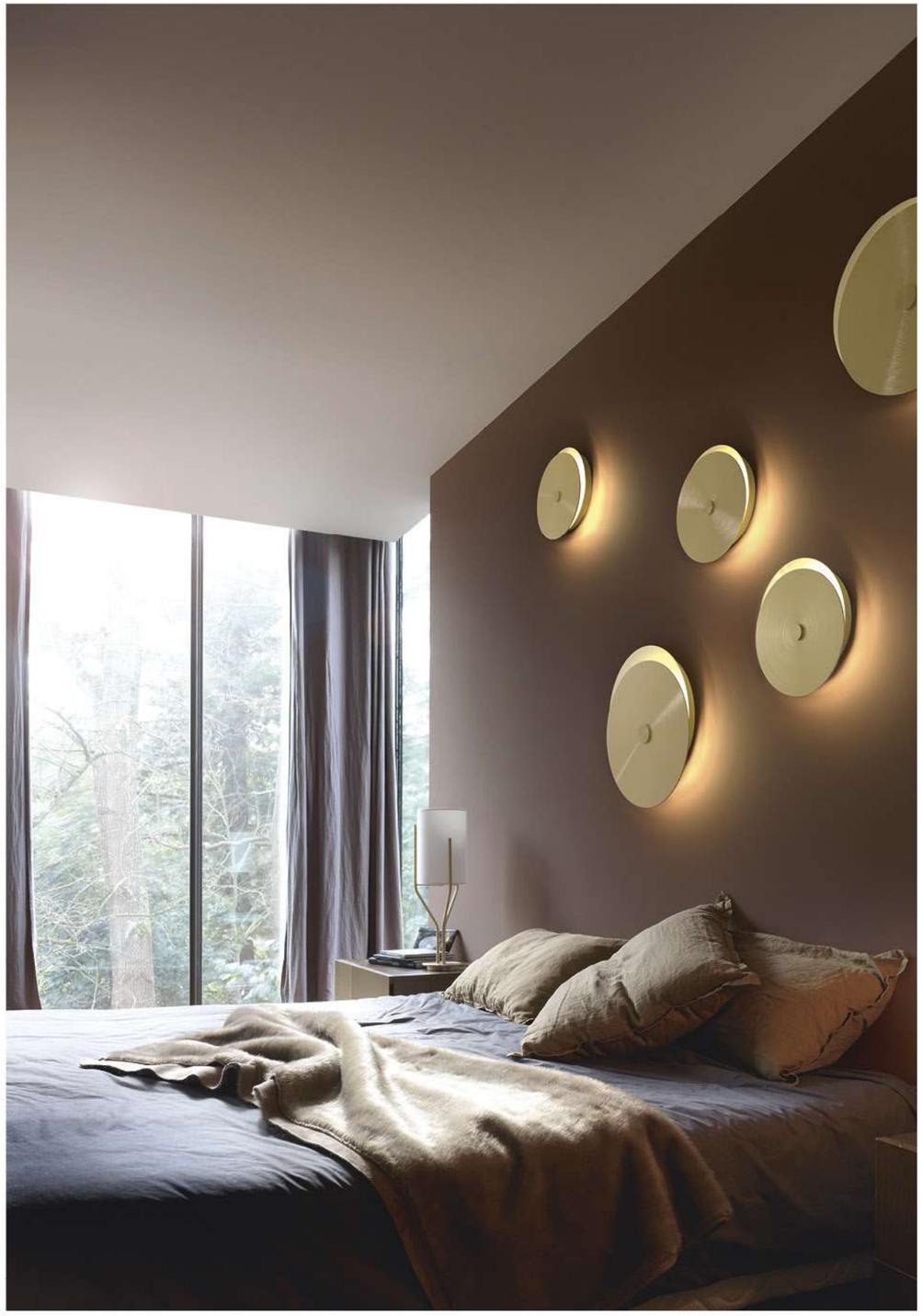

Eclipse XS + XL SB/SB

EXTRA

Extra, par Sylvain Willenz, est une série de luminaires faite de profilés carrés et ronds imbriqués les uns dans les autres de façon à créer, en toute simplicité, de nouvelles formes et typologies aux géométries essentielles.

Extra, by Sylvain Willenz, is a series of lightings made of square and round tubes, assembled together to create new shapes and arrangements with simple yet essential geometries.

Finitions ①+② **Finishes**	Laiton satiné **SB** Satin brass	Graphite satiné **SG** Satin graphite	Nickel satiné **SN** Satin nickel	Cuivre satiné **SC** Satin copper

Détails page 239

Matériaux **Material**	Laiton massif Solid Brass	Câble textile (longueur ≈ 2 m) Textile cable (length ≈ 78.7")

La longueur standard des câbles est de 2 mètres mais elle peut être diminuée à l'installation.
The standard height of the cables is 2 meters (78.7") but can be adjusted to less during installation.

Source **Lamping**	1 x GU10 PAR16 non fournie (ex. : 4 W = 450 lm) 1 x GU10 PAR16 not included (ex.: 4 W = 450 lm)	Variable* Dimmable*

Designer	Sylvain Willenz

* Les luminaires variables nécessitent l'utilisation d'ampoules compatibles avec la variation.
All dimmable light fixtures require the use of compatible bulbs.

Extra V1 SG/SB

Extra V2 SB/SG

Extra V3 SG/SB

Extra V4 SB/SG

Extra Suspension – Pendant

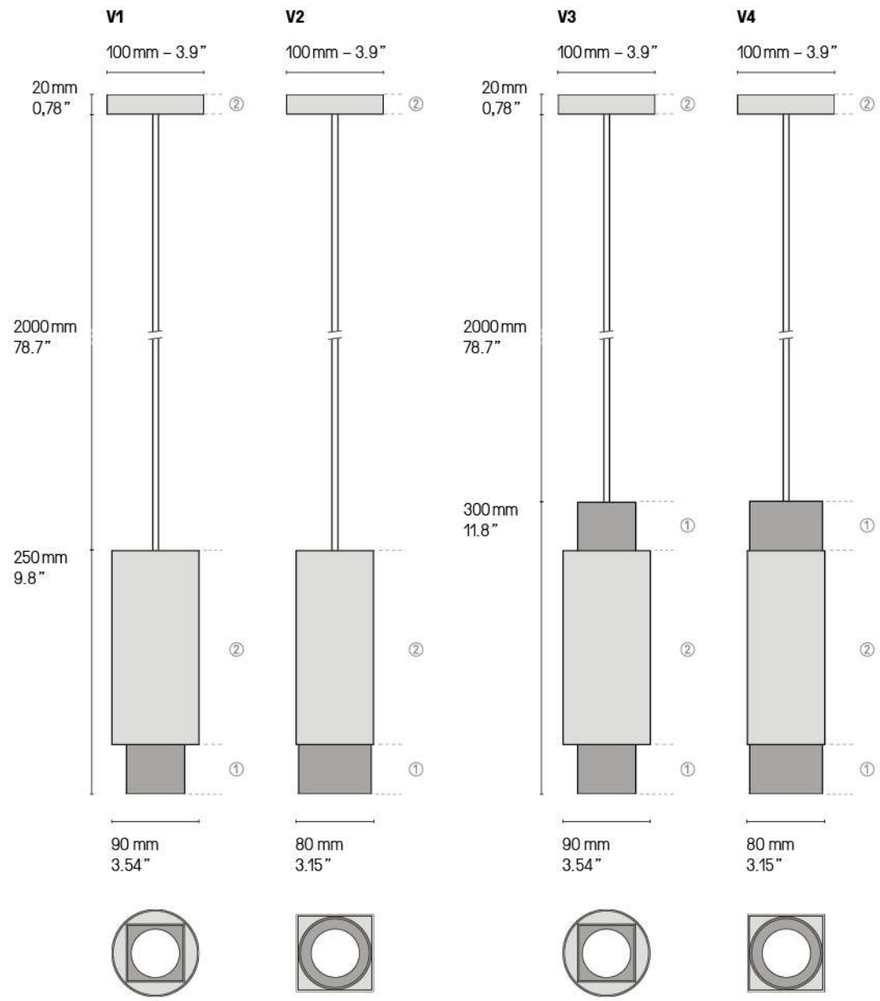

US Version
fitted plate to cover outlet power box

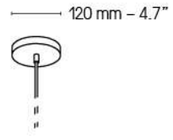

La longueur standard du câble est de 2 m mais elle peut être diminuée à l'installation. Autres longueurs sur demande.
The standard height of the cables is 2 m (78.7") but can be adjusted to less during installation. Custom heights available upon request.

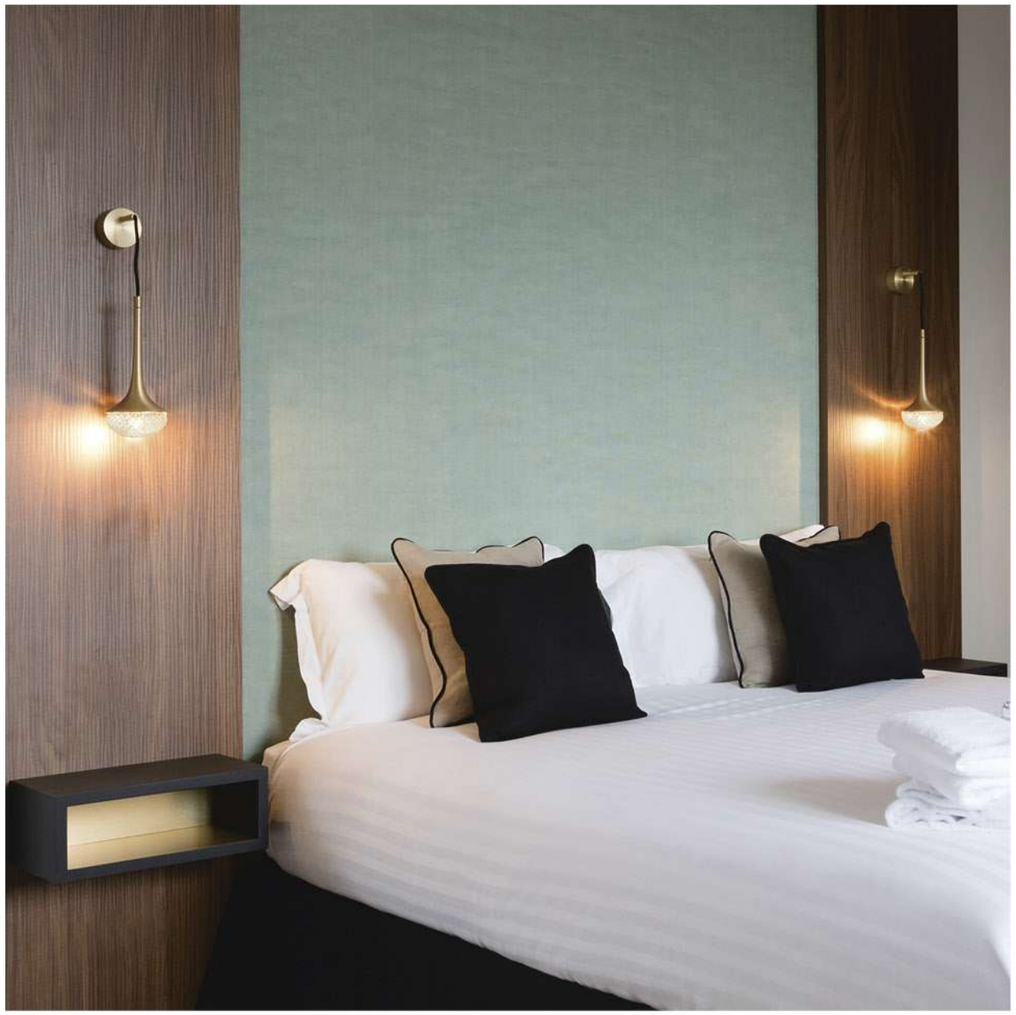

FLÉA

Fléa est une petite applique suspendue en forme de trompette. À son extrémité, une verrerie facettée renvoie de subtils jeux de lumière sur le mur. Elle se décline également en suspension, seule ou à multiplier.

Flea is a small suspended trumpet-shaped wall light. Its faceted glassware subtly displays lighting effects onto the wall. It is also available as a pendant, alone or in combination.

Finitions **Finishes** *Détails page 239*	Laiton satiné **SB** Satin brass	Graphite satiné **SG** Satin graphite	Nickel satiné **SN** Satin nickel	Cuivre satiné **SC** Satin copper
Câble **Cable**	Tissu noir Black textile	Tissu or (sur demande uniquement) Gold textile (on request only)	*La longueur standard des câbles est de 2 m. pour les suspensions et 15 cm pour les appliques mais elle peut être diminuée à l'installation. Autres longueurs sur demande.* *The standard height of the cables is 2 m (78.7") for a pendant and 150 mm (5.9") for a wall light It can be adjusted to to less during installation. Custom heights available upon request.*	
Matériaux **Material**	Laiton massif Solid Brass	Verrerie soufflée bouche Mouth-blown glass	Câble textile Textile cable	
Source **Lamping**	G9 LED 5 W max. non fournie G9 LED 5 W max. not included This collection is not available for the USA.	Variation* Dimming*		
Designer	Émilie Cathelineau			

* Les luminaires variables nécessitent l'utilisation d'ampoules compatibles avec la variation.
All dimmable light fixtures require the use of compatible bulbs.

Applique – Wall light

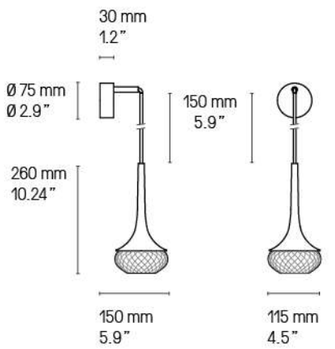

Applique – Wall light Fléa SB

La longueur standard des câbles est de 2 m pour les suspensions et 150 mm pour les appliques mais elle peut être diminuée à l'installation. Autres longueurs sur demande.
The standard height of the cables is 2 m (78.7") for a pendant and 150 mm (5.9") for a wall light but can be adjusted to less during installation. Custom heights available upon request.

Suspension – Pendant

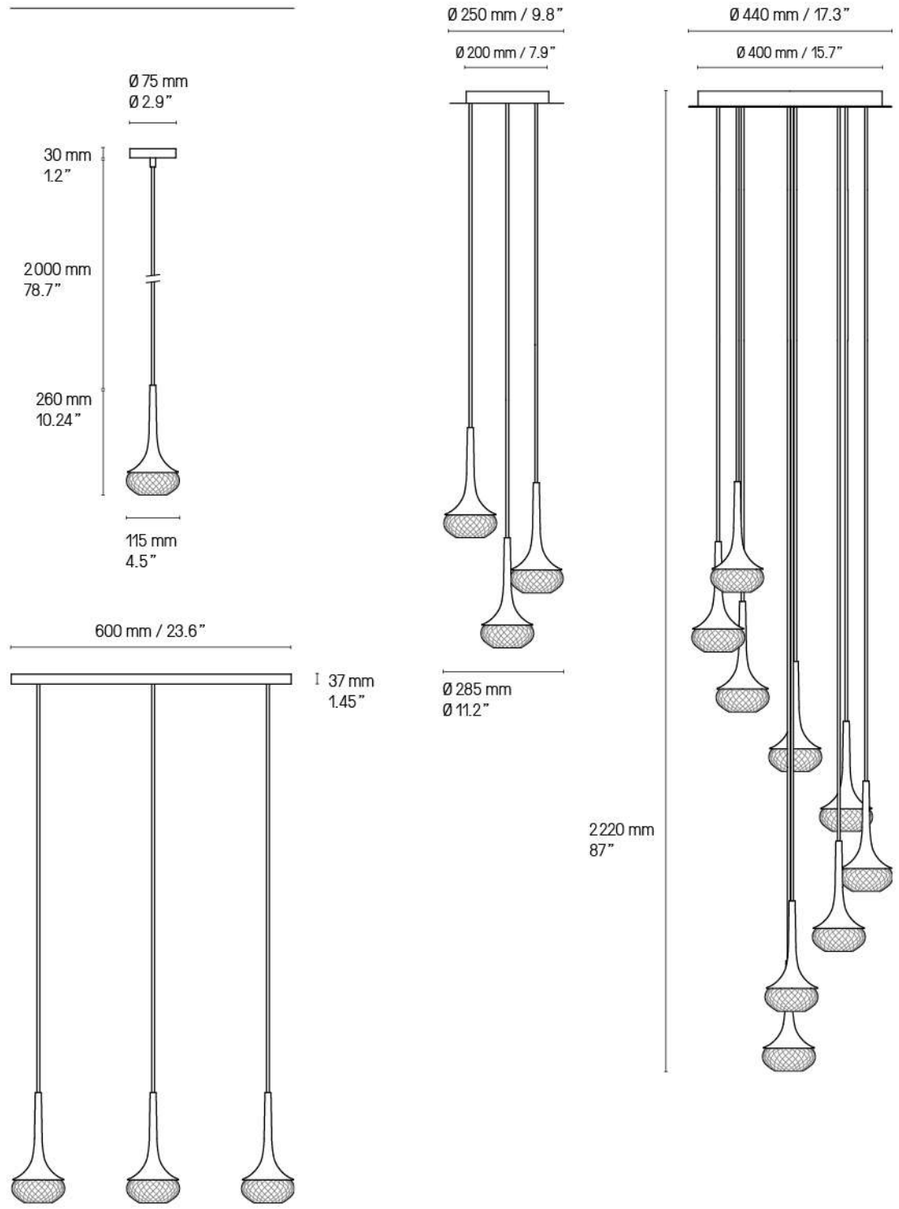

Il est possible de rassembler plusieurs suspensions sur un seul pavillon, circulaire ou rectangulaire.
La version rectangulaire peut être adaptée à n'importe quelle longueur. La version circulaire a un diamètre maximum indiqué sur les croquis ci-dessus. Pour plus de renseignements, veuillez nous contacter.
It is possible to cluster several pendants from one single canopy, either rectangular or circular.
The rectangular canopy can be custom-made into any size to suit your requirements. As for the circular canopy, available sizes are illustrated above. Please contact us for further information.

GAMMA

Gamma est un système graphique et versatile. C'est à partir de tubes métalliques et de cylindres blancs opalins, multipliés, que s'agence ainsi toute une gamme de luminaires.

Gamma is a striking and versatile lighting system. The design of this collection is based on the multiplication of metal tubes and opal white luminous cylinders, assembled like a chain.

Finitions
Finishes

Détails page 239

Laiton satiné **SB** Satin brass	Graphite satiné **SG** Satin graphite	Nickel satiné **SN** Satin nickel	Cuivre satiné **SC** Satin copper
Laiton poli **PB** Polished brass	Graphite poli **PG** Polished graphite	Nickel poli **PN** Polished nickel	Cuivre poli **PC** Polished copper

Matériaux
Material

Tous – All
Laiton massif
Solid Brass
Diffuseur polycarbonate blanc
White Polycarbonate diffuser

Suspension – Pendant
Câble métallique et câble électrique transparent
Metal cable and transparent electric cable

La longueur standard des câbles est de 2 mètres mais elle peut être diminuée à l'installation.
The standard height of the cables is 2 meters (78.7")
but can be adjusted to less during installation.

Source
Lamping

Suspensions – Pendant lights

Gamma L 5					
LED intégrée	580 lm	2700°K	8W	Alim. 24V int. dans le pavillon	Variable (phase cut)
Integrated LED	580 lm	2700°K	8W	Int. power supply 24V incl. in canopy	Dimmable (phase cut)
Gamma L 19					
LED intégrée	1730 lm	2700°K	22W	Alim. 24V int. dans le pavillon	Variable (phase cut)
Integrated LED	1730 lm	2700°K	22W	Int. power supply 24V incl. in canopy	Dimmable (phase cut)
Gamma R 40					
LED intégrée	3740 lm	2700°K	49W	Alim. 24V int. dans le pavillon	Variable (phase cut)
Integrated LED	3740 lm	2700°K	49W	Int. power supply 24V incl. in canopy	Dimmable (phase cut)
Gamma R 58					
LED intégrée	5180 lm	2700°K	65W	Alim. 24V int. dans le pavillon	Variable (phase cut)
Integrated LED	5180 lm	2700°K	65W	Int. power supply 24V incl. in canopy	Dimmable (phase cut)

Appliques – Wall lights

Gamma XS					
LED intégrée	480 lm	2700°K	7W	Alimentation 24V int. intégrée	Variable (phase cut)
Integrated LED	480 lm	2700°K	7W	Int. power supply 24V included	Dimmable (phase cut)
Gamma XL					
LED intégrée	1820 lm	2700°K	20W	Alimentation 24V int. intégrée	Variable (phase cut)
Integrated LED	1820 lm	2700°K	20W	Int. power supply 24V included	Dimmable (phase cut)

Designer Sylvain Willenz

Suspension – Pendant Gamma L 19

13 x Tubes laiton - 6 x Tubes diffuseurs
13 x Brass tubes - 6 x Diffuser tubes

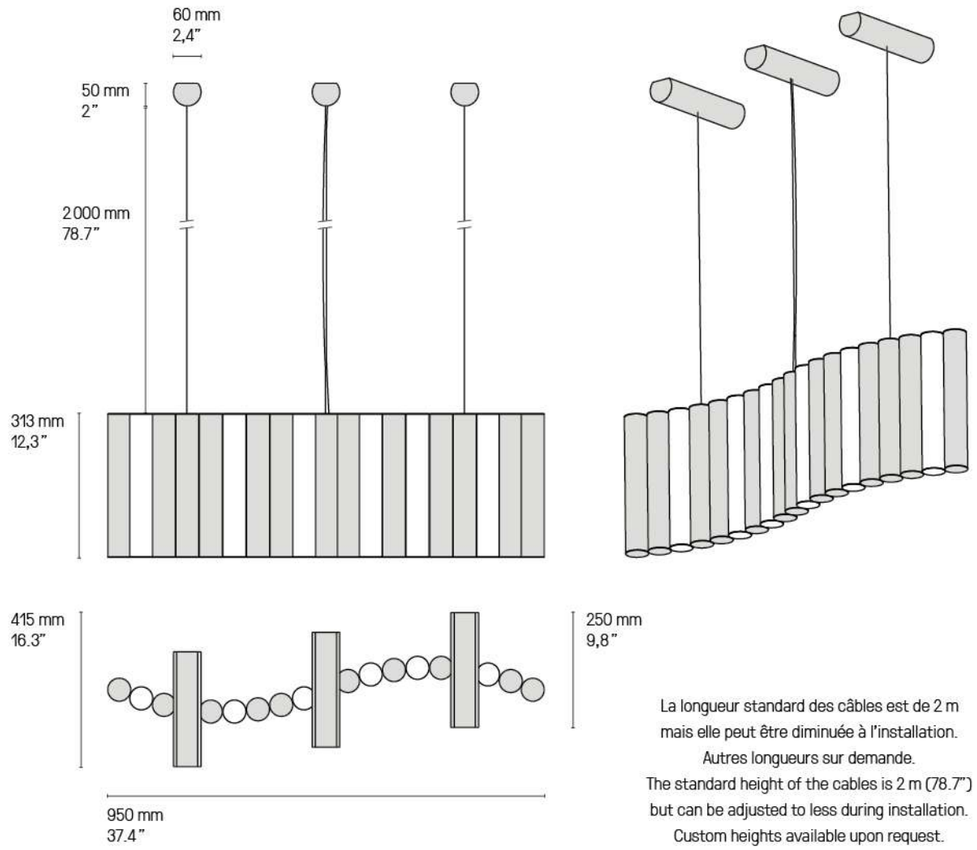

La longueur standard des câbles est de 2 m
mais elle peut être diminuée à l'installation.
Autres longueurs sur demande.
The standard height of the cables is 2 m (78.7")
but can be adjusted to less during installation.
Custom heights available upon request.

Gamma L 19 SB

Suspension – Pendant Gamma R 40

27 x Tubes laiton - 13 x Tubes diffuseurs
27 x Brass tubes - 13 x Diffuser tubes

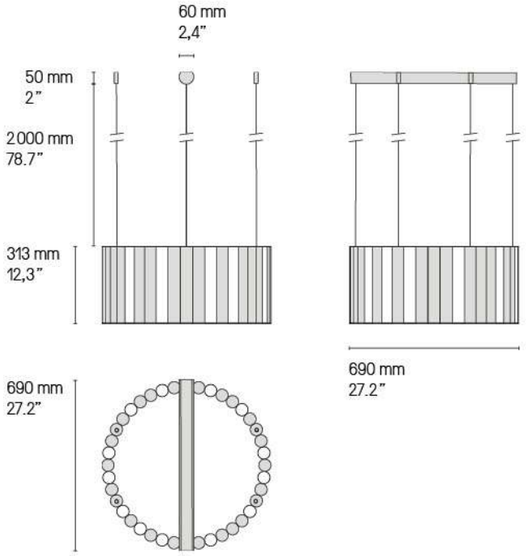

Suspension – Pendant Gamma R 58

40 x Tubes laiton - 18 x Tubes diffuseurs
40 x Brass tubes - 18 x Diffuser tubes

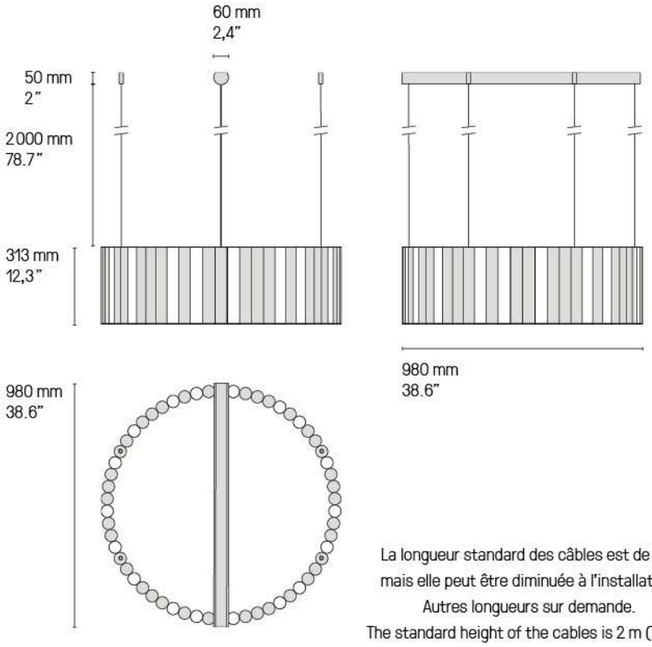

La longueur standard des câbles est de 2 m
mais elle peut être diminuée à l'installation.
Autres longueurs sur demande.
The standard height of the cables is 2 m (78.7")
but can be adjusted to less during installation.
Custom heights available upon request.

Gamma R 40 SB

Suspension – Pendant Gamma L 5

3 x Tubes laiton - 2 x Tubes diffuseurs
3 x Brass tubes - 2 x Diffuser tubes

Gamma L 5 PG

Gamma L 5 SB

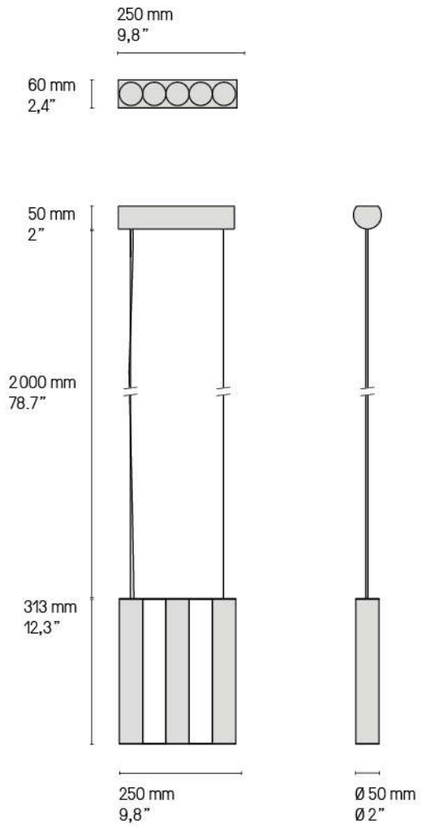

La longueur standard des câbles est de 2 m mais elle peut être diminuée à l'installation. Autres longueurs sur demande.
The standard height of the cables is 2 m (78.7”) but can be adjusted to less during installation. Custom heights available upon request.

Applique – Wall light Gamma XS

1 x Tube laiton - 2 x Tubes diffuseurs
1 x Brass tube - 2 x Diffuser tubes

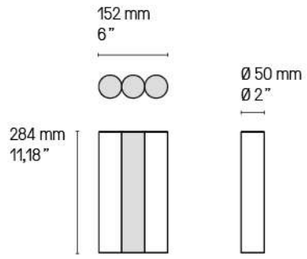

Gamma XS SB

Gamma XS SC

Gamma XS SN

Gamma XS SG

Retrouvez les variantes salle de bain (IP44) de ces modèles p.216
You will find the bathroom variants (IP44) of these designs p.216

Applique – Wall light Gamma XL

2 x Tube laiton - 2 x Tubes diffuseurs
2 x Brass tube - 2 x Diffuser tubes

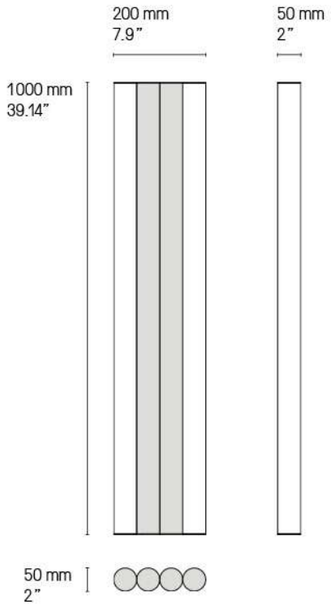

Gamma XL SG

Gamma XL SB

JANED

Tel un petit phare de voiture ancienne, la coupelle de *Janed* vient refléter la lumière de la sphère opaline.

Like a small headlight from an old car, *Janed*'s cup reflects the light of the opaline sphere

Finitions
Finishes ①+②

Détails page 239

Laiton satiné **SB** Satin brass	Graphite satiné **SG** Satin graphite	Nickel satiné **SN** Satin nickel	Cuivre satiné **SC** Satin copper
Laiton poli **PB** Polished brass	Graphite poli **PG** Polished graphite	Nickel poli **PN** Polished nickel	Cuivre poli **PC** Polished copper

Matériaux
Material

Tous – All	**Tous – All**	**Janed 140 Cable**
Laiton massif	Verre triplex opale	Câble textile noir (longueur ≈ 2 m)
Solid Brass	Opal triplex glass	Black textile cable (length ≈ 79")

Source
Lamping

Appliques – Wall mounted lights

Janed 120 & 140 Simple	
G9 LED 5W max. non fournie	Variable*
G9 LED 5W max. not included	Dimmable*
Janed 140 Tirette/Cord	
G9 LED 5W max. non fournie	Interrupteur par tirette
G9 LED 5W max. not included	Pull cord switch
Janed 140 Cable	
G9 LED 5W max. non fournie	Interrupteur sur le câble
G9 LED 5W max. not included	Cable switch

Lampe de table – Table lamp

Lampe de table – Table lamp	
G9 LED 5W max. non fournie	Interrupteur sur le câble
G9 LED 5W max. not included	Cable switch

Designer Émilie Cathelineau

* Les luminaires variables nécessitent l'utilisation d'ampoules compatibles avec la variation.
All dimmable light fixtures require the use of compatible bulbs.

US Version
fitted plate to cover
outlet power box

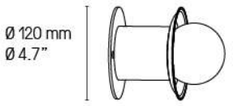

Applique – Wall mounted light
Janed 140 Simple SB

Applique – Wall mounted light
Janed 140 Simple SB/SG

Retrouvez les variantes salle de bain (IP44) de ces modèles p.218
You will find the bathroom variants (IP44) of these designs p.218

Janed 120 Simple

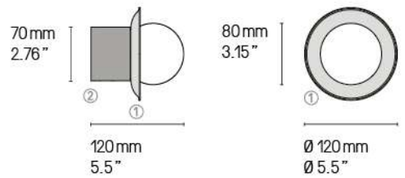

Janed 140 Simple

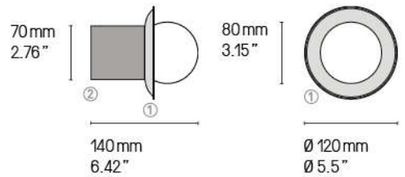

Janed 140 Tirette/Cord

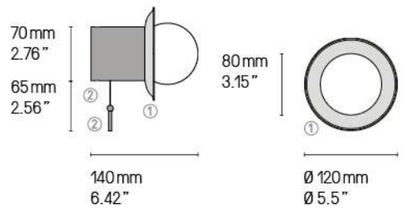

Janed 140 Cable

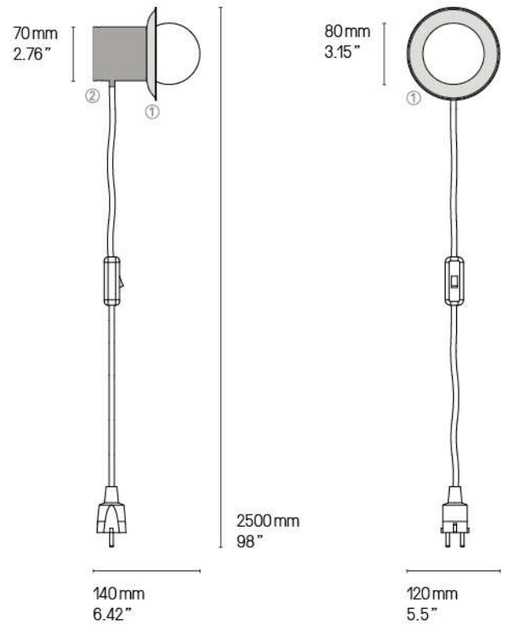

La longueur des câbles est réglable à l'installation.
The height of the cables can be adjusted during installation.

Applique – Wall mounted light **Janed 140 Tirette/Cord** SC/SG

Applique – Wall mounted light
Janed 140 Simple SN

Applique – Wall mounted light
Janed 140 Cable PN

Longueur de câbles sur mesure possibles.
Custom cable dimensions upon request.

Applique – Wall mounted light
Janed 140 Tirette – Cord SG

Appliques – Wall mounted lights Janed 120 Simple SG

Lampe de table - Table lamp Janed SG

Janed Lampe de table – Table lamp

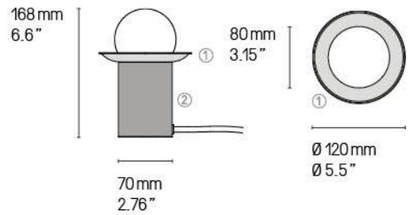

Lampe de table - Table lamp Janed SB

LINK

Sobre et minimaliste, la collection *Link* encadre la lumière. Selon l'orientation du luminaire, la ligne épurée s'inscrit dans l'espace vertical et horizontal.

Simple and minimalist, the *Link* collection frames the light. Depending on the position of the light, the refined line can be fitted vertically or horizontally.

Finitions
Finishes

Détails page 239

Laiton satiné **SB** Satin brass	Graphite satiné **SG** Satin graphite	Nickel satiné **SN** Satin nickel	Cuivre satiné **SC** Satin copper
Laiton poli **PB** Polished brass	Graphite poli **PG** Polished graphite	Nickel poli **PN** Polished nickel	Cuivre poli **PC** Polished copper

Matériaux
Material

Laiton massif
Solid Brass

Diffuseur polycarbonate satiné
Satin Polycarbonate diffuser

Lampadaire – Floor Lamp
Câble textile noir (longueur ≈ 2 m)
Black textile cable (length ≈ 78.7")

Source
Lamping

Appliques – Wall lights

	Link 985 *(985 mm – 38.8")*						
	LED intégrée	860 lm	2700° K	10 W	Alim. électronique 24 V int.	Variable (phase cut)	
	Integrated LED	860 lm	2700° K	10 W	Int. power supply 24 V incl.	Dimmable (phase cut)	
UL	Integrated LED	860 lm	2700° K	10 W	Int. power supply 24 V incl.	Not dimmable	Damp
	Link 725 *(725 mm – 28.5")*						
	LED intégrée	620 lm	2700° K	8 W	Alim. électronique 24 V int.	Variable (phase cut)	
	Integrated LED	620 lm	2700° K	8 W	Int. power supply 24 V incl.	Dimmable (phase cut)	
UL	Integrated LED	620 lm	2700° K	8 W	Int. power supply 24 V incl.	Not dimmable	Damp
	Link 525 *(525 mm – 20.7")*						
	LED intégrée	430 lm	2700° K	6 W	Alim. électronique 24 V int.	Variable (phase cut)	
	Integrated LED	430 lm	2700° K	6 W	Int. power supply 24 V incl.	Dimmable (phase cut)	
UL	Integrated LED	430 lm	2700° K	6 W	Int. power supply 24 V incl.	Not dimmable	Damp
	Link 375 *(375 mm – 14.8")*						
	LED intégrée	290 lm	2700° K	5 W	Alim. électronique 24 V int.	Variable (phase cut)	
	Integrated LED	290 lm	2700° K	5 W	Int. power supply 24 V incl.	Dimmable (phase cut)	
UL	Integrated LED	290 lm	2700° K	5 W	Int. power supply 24 V incl.	Not dimmable	Damp
	Link 275 *(275 mm – 10.8")*						
	LED intégrée	290 lm	2700° K	4 W	Alim. électronique 24 V int.	Variable (phase cut)	
	Integrated LED	290 lm	2700° K	4 W	Int. power supply 24 V incl.	Dimmable (phase cut)	
UL	Integrated LED	290 lm	2700° K	4 W	Int. power supply 24 V incl.	Not dimmable	Damp

Liseuses murales – Reading wall lights

	Link 320 *(320 mm – 12.7")*						
	LED intégrée	160 lm	2700° K	2 W	Alimentation 24 V int.	Non variable	
	Integrated LED	160 lm	2700° K	2 W	Int. power supply 24 V incl.	Non dimmable	
UL	Integrated LED	100 lm	2700° K	2 W	Int. power supply 24 V incl.	Dimmable (phase cut)	Damp
	Link 410 *(410 mm – 16.1")*						
	LED intégrée	250 lm	2700° K	4 W	Alimentation 24 V int.	Variable (phase cut)	Interrupteur intégré en option
	Integrated LED	250 lm	2700° K	4 W	Int. power supply 24 V incl.	Dimmable (phase cut)	Integrated switch: optional
UL	Integrated LED	150 lm	2700° K	4 W	Int. power supply 24 V incl.	Dimmable (phase cut)	Damp
	Link 580 *(580 mm – 22.8")*						
	LED intégrée	500 lm	2700° K	7 W	Alimentation 24 V int.	Variable (phase cut)	Interrupteur intégré en option
	Integrated LED	500 lm	2700° K	7 W	Int. power supply 24 V incl.	Dimmable (phase cut)	Integrated switch: optional
UL	Integrated LED	290 lm	2700° K	7 W	Int. power supply 24 V incl.	Dimmable (phase cut)	Damp
	Link double 610 *(610 mm – 24.1")*						
	LED intégrée	500 lm	2700° K	7 W	Alimentation 24 V int.	Variable (phase cut)	
	Integrated LED	500 lm	2700° K	7 W	Int. power supply 24 V incl.	Dimmable (phase cut)	
UL	Integrated LED	290 lm	2700° K	7 W	Int. power supply 24 V incl.	Dimmable (phase cut)	Damp
	Link double 960 *(960 mm – 37.8")*						
	LED intégrée	1010 lm	2700° K	12 W	Alimentation 24 V int.	Variable (phase cut)	
	Integrated LED	1010 lm	2700° K	12 W	Int. power supply 24 V incl.	Dimmable (phase cut)	
UL	Integrated LED	580 lm	2700° K	12 W	Int. power supply 24 V incl.	Dimmable (phase cut)	Damp
	Link double 1300 *(1300 mm – 51.2")*						
	LED intégrée	1350 lm	2700° K	17 W	Alimentation 24 V int.	Variable (phase cut)	2 interrupteurs int. en option
	Integrated LED	1350 lm	2700° K	17 W	Int. power supply 24 V incl.	Dimmable (phase cut)	2 int. switches: optional
UL	Integrated LED	770 lm	2700° K	17 W	Int. power supply 24 V incl.	Dimmable (phase cut)	Damp

Source
Lamping

Lampadaire – Floor lamp

LED intégrée	1690 lm	2700° K	21 W	Alimentation 24 V int.	Variateur à pied
Integrated LED	1690 lm	2700° K	21 W	Int. power supply 24 V incl.	Foot operated dimmer

Lampe de table – Table lamp

LED intégrée	240 lm	2700° K	5 W	Alim. int. sur la prise	Interrupteur sur câble
Integrated LED	240 lm	2700° K	5 W	Plug-in power supply	Cable switch

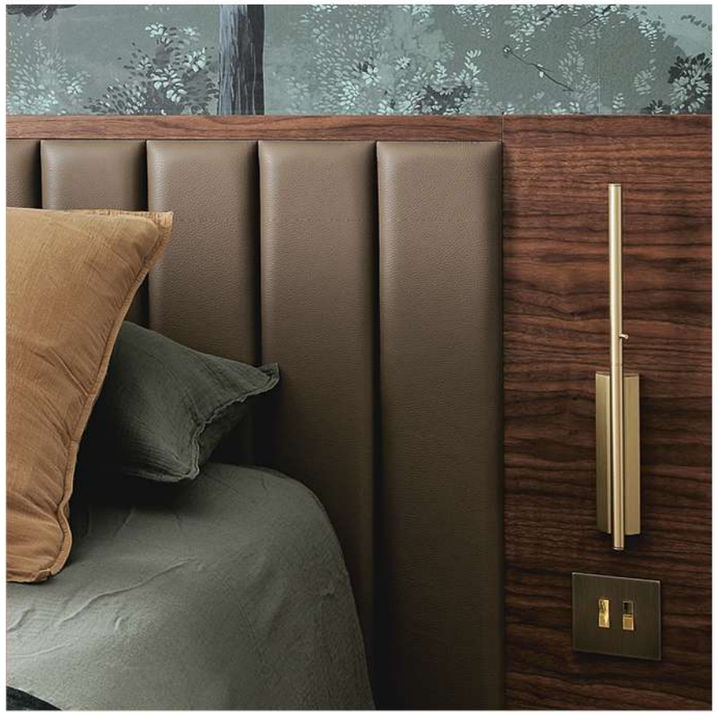

Liseuse murale – Reading wall light Link 410 SB

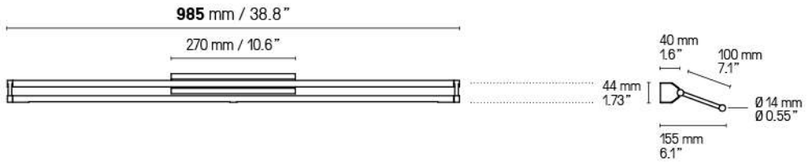

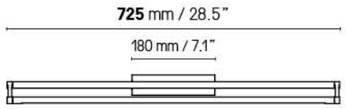

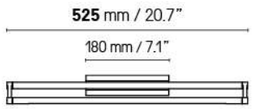

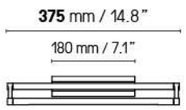

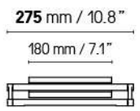

Longueurs sur mesure possibles.
Custom dimensions available upon request.

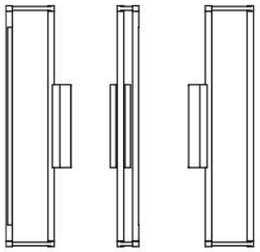

Link peut être installée horizontalement ou verticalement.
Link can be placed both horizontally or vertically on the wall.

UL Version
fitted plate to cover outlet power box

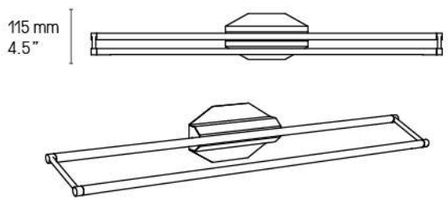

Description
Features

Cette applique est réglable sur 2 axes. Le tube avant, dans lequel se trouve la LED tourne afin de diriger la lumière dans n'importe quelle direction. L'ensemble formant un cadre peut également pivoter de haut en bas si l'applique est installée à l'horizontale, ou de gauche à droite si elle est installée à la verticale.

The wall light is adjustable in 2 ways. The front LED bar can be spinned around to diffuse the light in any direction and the rectangular frame can be flipped up and down when the light is positioned horizontally, and side to side when positioned vertically.

Applique – Wall light Link 985 SB

Liseuses murales – Reading wall lights

Longueurs sur mesure possibles
Retrouvez les variantes salle de bain (IP44) de ces modèles p.220
Custom dimensions available upon request
You will find the bathroom variants (IP44) of these designs p.220

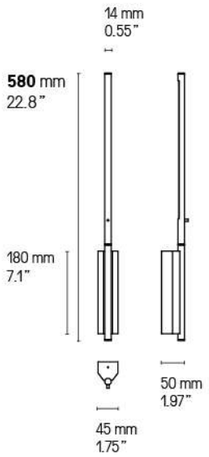

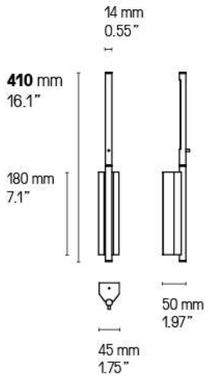

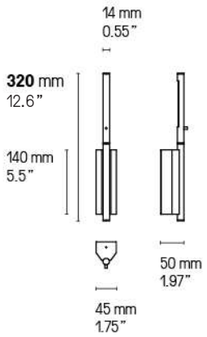

Interrupteur en option
Switch in option

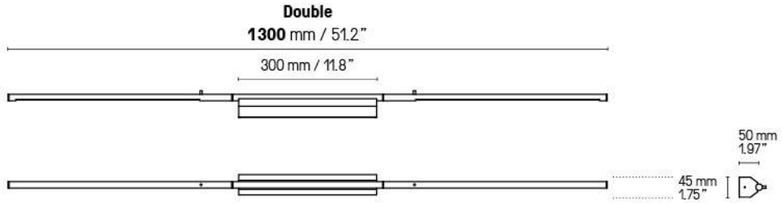

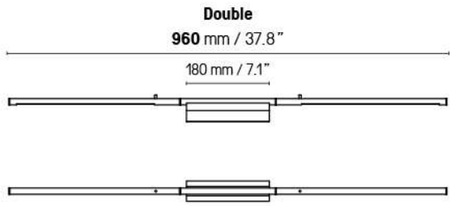

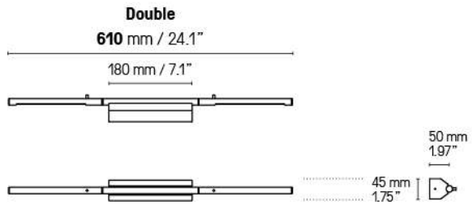

Retrouvez les variantes salle de bain (IP44) de ces modèles p.220
You will find the bathroom variants (IP44) of these designs p.220

Le tube avant, dans lequel se trouve la LED, tourne afin de diriger la lumière dans n'importe quelle direction.
The front LED bar can be spinned around to diffuse the light in any direction.

UL Version fitted plate to cover outlet power box

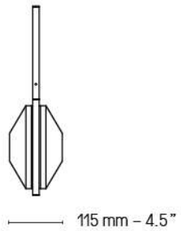

Lampadaire – Floor lamp

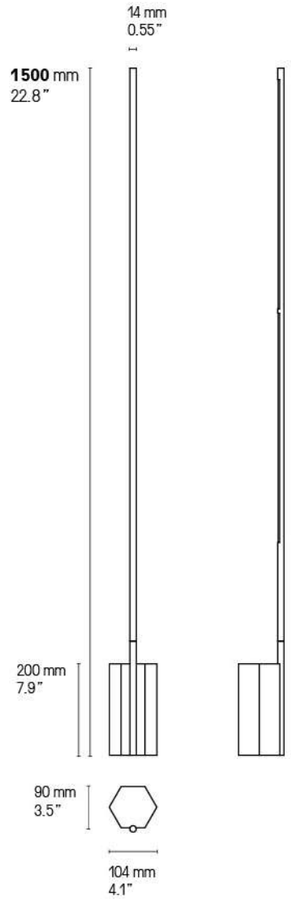

Lampadaire - Floor lamp Link SG

Lampe de table – Table lamp

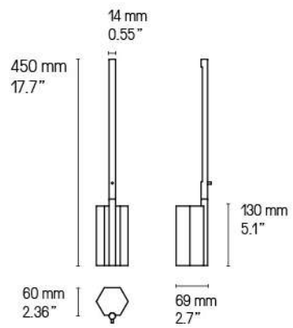

Lampe de table – Table lamp Link SB

LOUIS

Collection inspirée par le célèbre artiste de jazz, les suspensions *Louis* jouent des effets de lumières avec le verre et le laiton. Modulables, créez vos compositions de « trompettes » à l'envi.

A collection inspired by the iconic jazz artist, the *Louis* pendants play with lighting effects on the glass and the brass. Adjustable, you can arrange the "trumpets" as you wish.

Finitions **Finishes** *Détails page 239*	Laiton satiné **SB** Satin brass Graphite satiné **SG** Satin graphite Nickel satiné **SN** Satin nickel Cuivre satiné **SC** Satin copper
Nuances du verre **Glass colors**	Opale et écaille Opal and patterned Claire et écaille Clear and patterned Opale (XS uniquement) Opal (XS only)
Câble **Cable**	Tissu noir Black textile Tissu or (sur demande uniquement) Gold textile (on request only) *La longueur standard des câbles est de 2 mètres mais elle peut être diminuée à l'installation.* *The standard height of the cables is 2 meters (78.7") but can be adjusted to less during installation.*
Matériaux **Material**	Laiton massif Solid Brass Verrerie soufflée bouche Mouth-blown glass Câble textile Textile cable
Source **Lamping**	LED intégrée 1500 lm 2700°K 14 W Alim. électr. intégrée dans le pavillon Variation (phase cut) Integrated LED 1500 lm 2700°K 14 W Int. power supply included in canopy Dimmable (phase cut) Integrated LED 1500 lm 2700°K 15 W Int. power supply included in canopy Not dimmable
Designer	Émilie Cathelineau

Louis XS

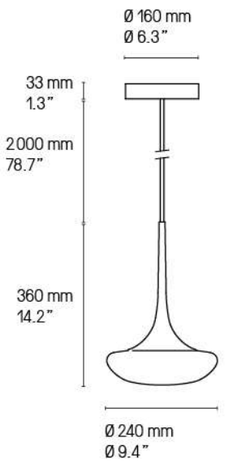

Louis XL

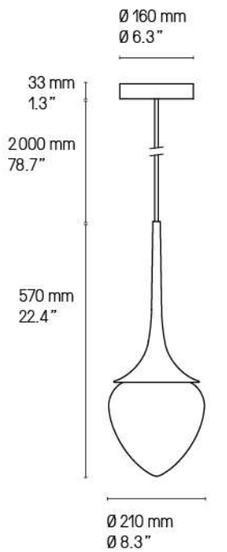

La longueur standard des câbles est de 2 m mais elle peut être diminuée à l'installation. Autres longueurs sur demande.
The standard height of the cables is 2 m (78.7") but can be adjusted to less during installation. Custom heights available upon request.

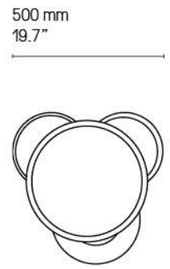

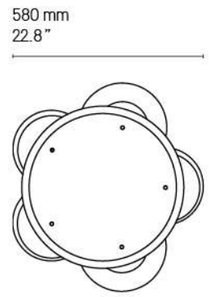

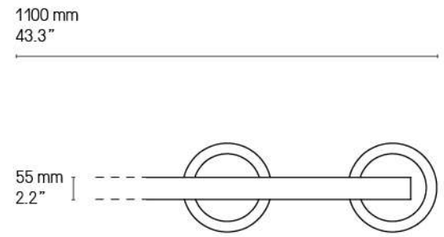

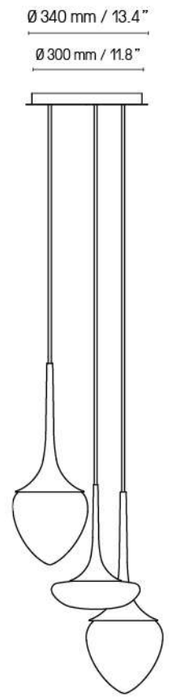

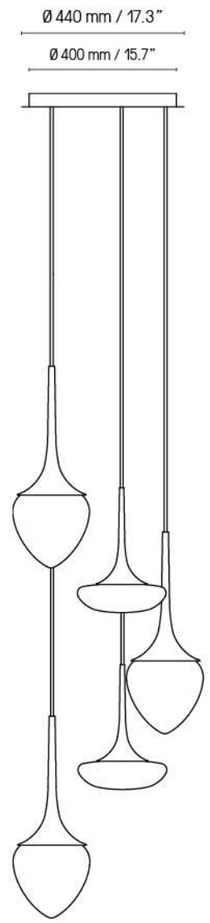

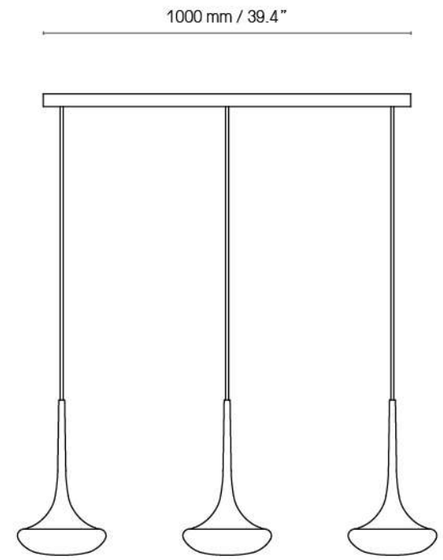

US Version
fitted plate to cover
outlet power box

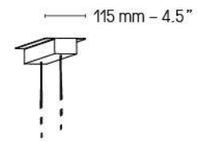

Il est possible de rassembler plusieurs suspensions sur un seul pavillon, circulaire ou rectangulaire.
La version rectangulaire peut être adaptée à n'importe quelle longueur. La version circulaire a un diamètre maximum indiqué sur les croquis ci-dessus. Pour plus de renseignements, veuillez nous contacter.

It is possible to cluster several pendants from one single canopy, either rectangular or circular.
The rectangular canopy can be custom-made into any size to suit your requirements. As for the circular canopy, available sizes are illustrated above. Please contact us for further information.

Louis XS SG Opale et écaille – Opal and patterned

Louis XL SB Opale et écaille – Opal and patterned

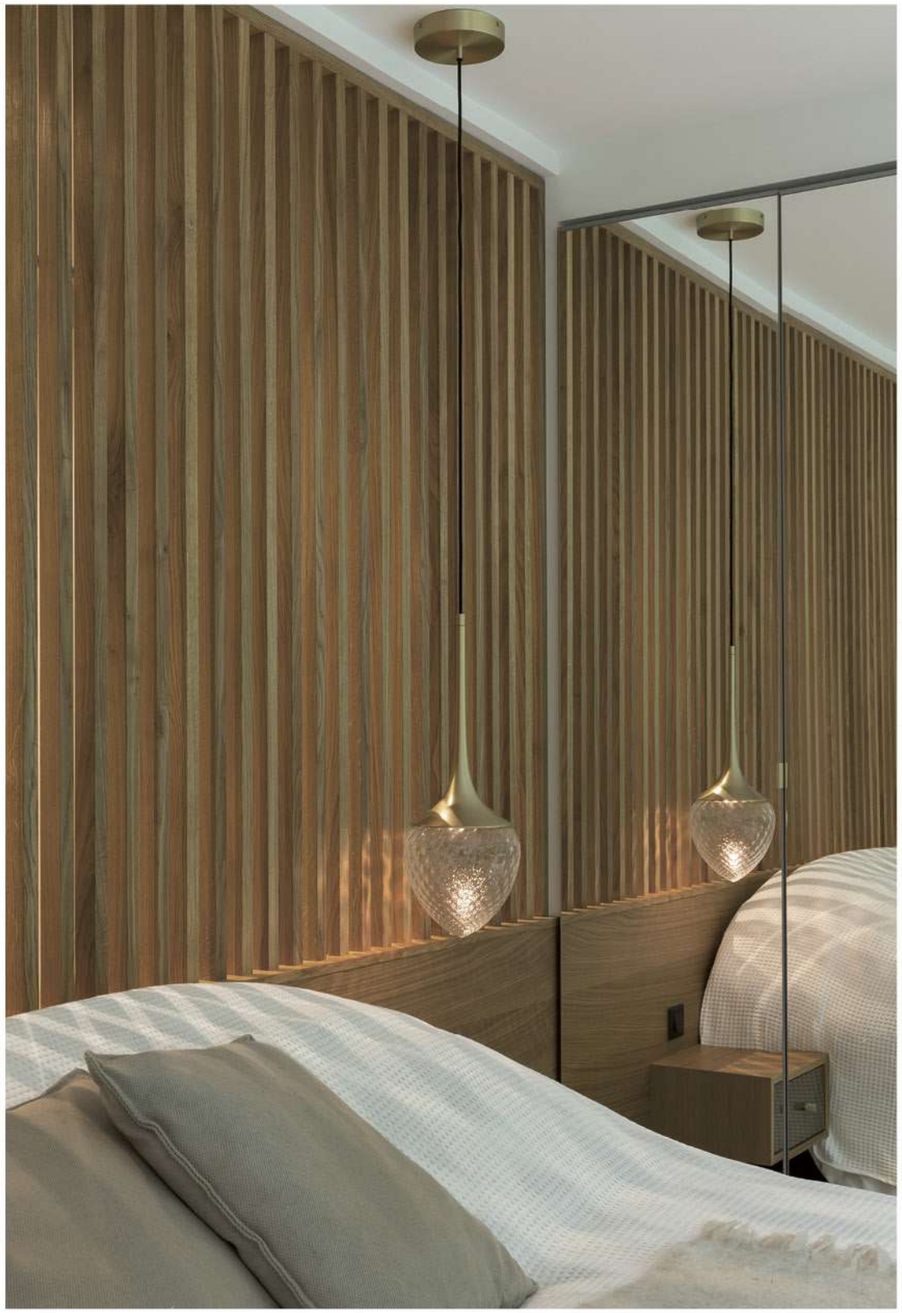

Louis XL SB Claire et écaille – Clear and patterned

NACHO

Inspiré de peintures, et tout droit sorti du langage graphique imaginaire de Sylvain Willenz, *Nacho* rassemble sur une même ligne divers éléments sculpturaux et lumineux.

Inspired by paintings, and straight out of the imaginary graphic language of Sylvain Willenz, *Nacho* gathers along one single line, various sculptural and lighting elements.

Finitions
Finishes ①+②+③

Nuancier – Finish options

- Laiton satiné — **SB** Satin brass
- Graphite satiné — **SG** Satin graphite
- Nickel satiné — **SN** Satin nickel
- Cuivre satiné — **SC** Satin copper

Matériaux
Material

Laiton massif
Solid Brass

Verre opale
Opal glass

Diffuseur polycarbonate satiné
Satin Polycarbonate diffuser

Câble métallique gaîné
Sheathed metal cable

La longueur standard des câbles est de 2 mètres mais elle peut être diminuée à l'installation.
The standard height of the cables is 2 meters (78.7") but can be adjusted to less during installation.

Source
Lamping

Nacho 1300
Ruban LED intégré (840 lm, 2700°K, 26W) + Non inclues : G4 LED 3W max. et 2 x GU 5.3 LED 7W max.
Alimentations 24V et 12V intégrées dans le pavillon Variable (phase cut)

Integrated strip LED (840 lm, 2700°K, 26W) + Not included: G4 LED 3W max. and 2 x GU 5.3 LED 7W max.
Internal power supplies 24V and 12V included in canopy Dimmable (phase cut)

Nacho 750
Ruban LED intégré (670 lm, 2700°K, 20W) + Non inclues : 2 x G4 LED 3W max.
Alimentations 24V et 12V intégrées dans le pavillon Variable (phase cut)

Integrated strip LED (670 lm, 2700°K, 20W) + Not included: 2 x G4 LED 3W max.
Internal power supplies 24V and 12V included in canopy Dimmable (phase cut)

Designer

Sylvain Willenz

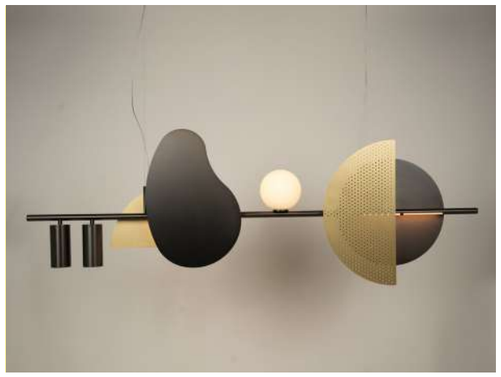

Nacho 1300 SG/SG/SB

Nacho 750

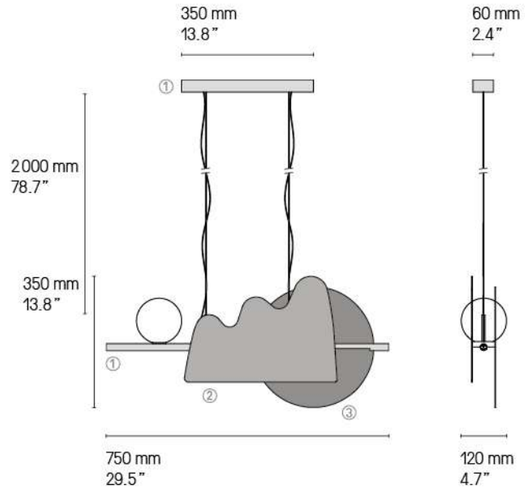

Nacho 750 SG/SG/SB

Nacho 1300

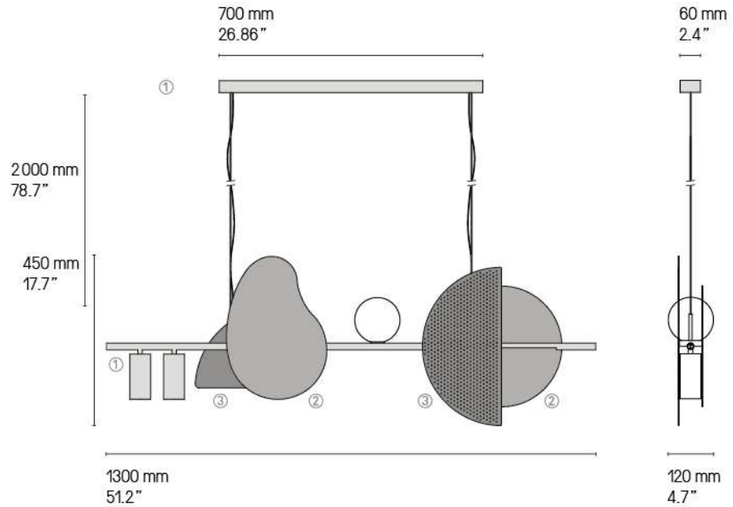

Nacho 1300 SB/SG/SB

US Version
fitted plate to cover outlet power box

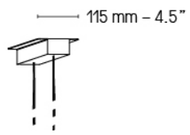

La longueur standard des câbles est de 2 m mais elle peut être diminuée à l'installation. Autres longueurs sur demande.
The standard height of the cables is 2 m (78.7") but can be adjusted to less during installation. Custom heights available upon request.

Paradoxe 6L Fixe- Stem SB

PARADOXE

Le lustre Paradoxe est une réinterprétation moderne du lustre classique. Élégant et audacieux, il revisite le luminaire traditionnel avec une inversion lumineuse unique : ici, la lumière émane des bras du lustre, tandis que les tubes en laiton évoquent les bougies d'antan.

The Paradoxe chandelier is a modern reinterpretation of the classic chandelier. Elegant and bold, it reimagines the traditional luminaire with a unique lighting inversion. For this design, light radiates from the chandelier's arms, whereas the brass tubes resemble the candles of olden times.

Finitions
Finishes

- Laiton satiné — SB Satin brass
- Graphite satiné — SG Satin graphite
- Nickel satiné — SN Satin nickel
- Cuivre satiné — SC Satin copper

Matériaux
Material

Laiton massif Solid Brass	Silicone Silicone	Câble acier noir Black steel cable

Source
Lamping

Paradoxe 5L				
LED intégrée	2850 lm	2700° K	45W	Variable (phase cut)
Integrated LED	2850 lm	2700° K	45W	Dimmable (phase cut)
Paradoxe 6L				
LED intégrée	4800 lm	2700° K	75W	Variable (phase cut)
Integrated LED	4800 lm	2700° K	75W	Dimmable (phase cut)
Paradoxe 8L				
LED intégrée	9800 lm	2700° K	230W	Variable (phase cut)
Integrated LED	9800 lm	2700° K	230W	Dimmable (phase cut)

Designer Emilie Cathelineau

Paradoxe 5L Fixe - Stem version

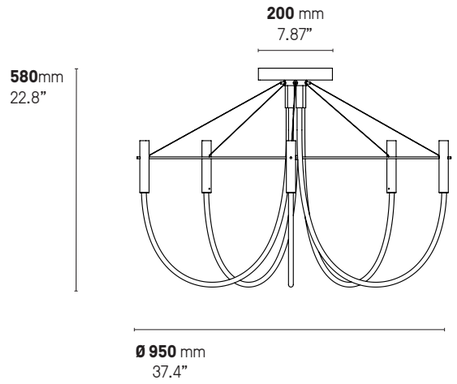

Paradoxe 5L Chaîne - Chain version

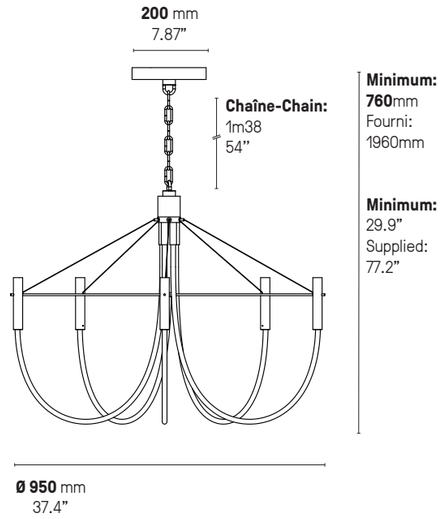

Paradoxe 5L Fixe - Stem version SB

Paradoxe 6L Fixe - Stem version

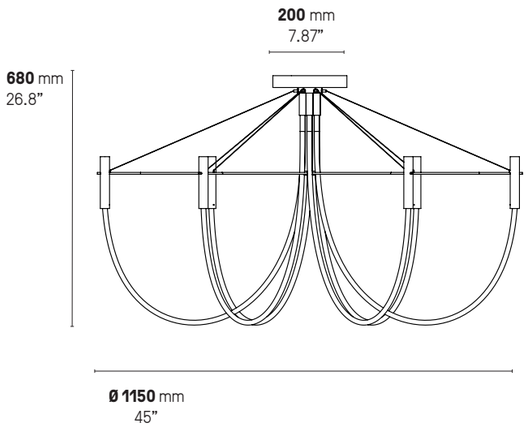

Paradoxe 6L Chaîne - Chain version

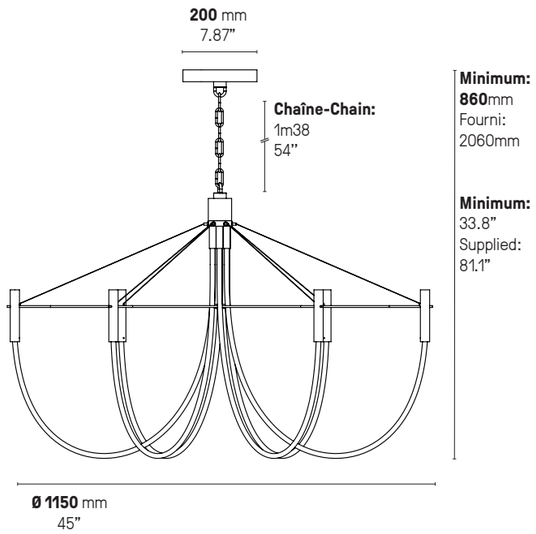

Paradoxe 6L Chaîne - Chain version SB

Paradoxe 6L Chaîne - Chain SG

Paradoxe 8L Chaîne- Chain version SB

Paradoxe 8L Fixe - Stem version

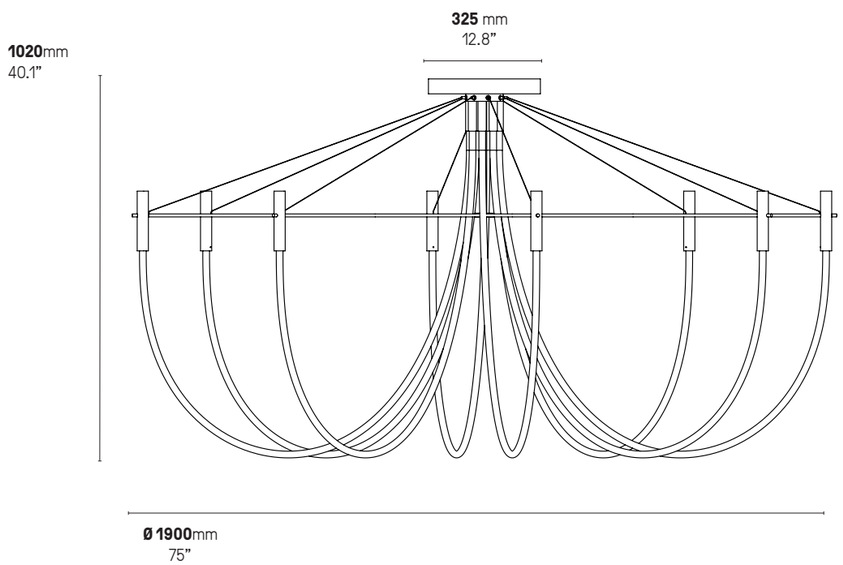

Paradoxe 8L Fixe - Stem version SB

Paradoxe 8L Chaîne - Chain version

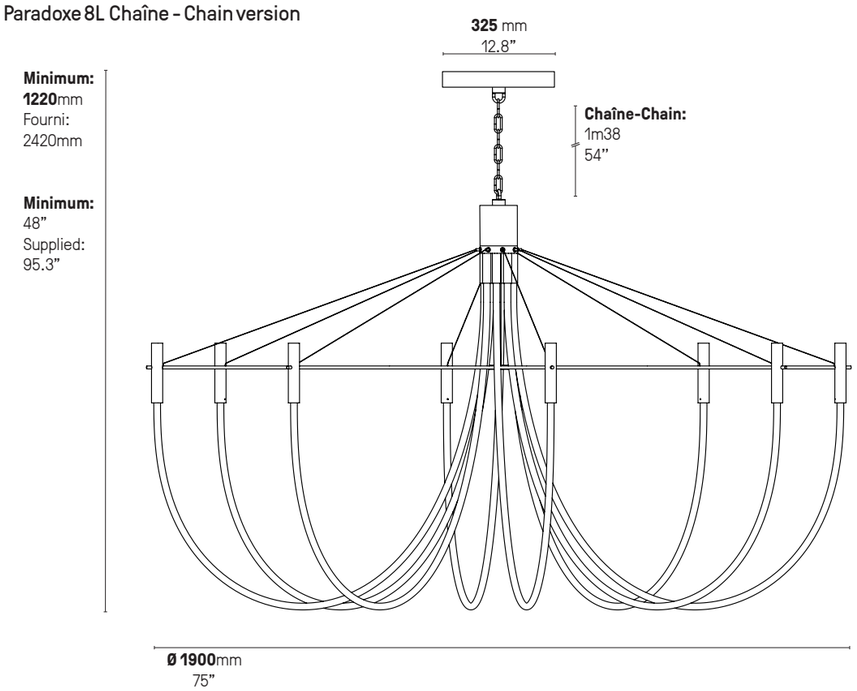

Paradoxe 8L chaîne- Chain version SB

PIROUETTE

Pirouette est une petite applique singulière, à la fois décorative et fonctionnelle. La rotation à 360° de son faisceau lumineux et sa variation tactile en font une applique de chevet idéale. Elle trouvera également sa place en répétition dans un couloir pour guider le passage.

Pirouette is a unique little wall lamp, both decorative and functional. The 360° rotation of its light beam and its touch-sensitive dimmer make it an ideal bedside wall lamp. Several positioned along a corridor will also provide useful lighting.

Finitions ① + ② **Finishes**	Laiton satiné **SB** Satin brass	Graphite satiné **SG** Satin graphite	Nickel satiné **SN** Satin nickel	Cuivre satiné **SC** Satin copper

Détails page 239

Matériaux **Material**	Laiton massif Solid Brass
Source **Lamping**	**Pirouette V1 & V2** LED intégrée 417 lm 2700°K 5W — Alim. électronique 24 V intégrée — Variateur tactile Integrated LED 417 lm 2700°K 5W — Int. power supply 24 V included — Touch dimmer
Designer	Émilie Cathelineau

US Version
fitted plate to cover
outlet power box

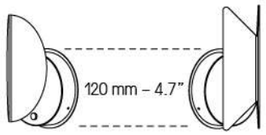

Variateur tactile – Touch dimmer

Pirouette V1 SB/SB

Pirouette V1 SG/SB

Pirouette V1

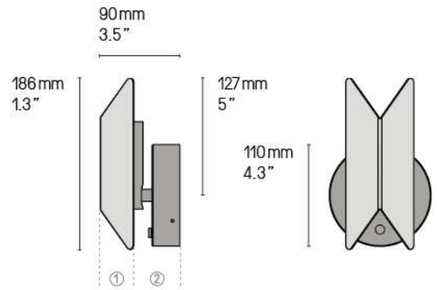

Pirouette V1 SG/SG

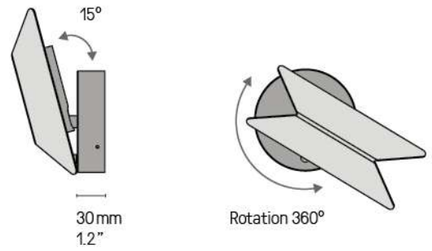

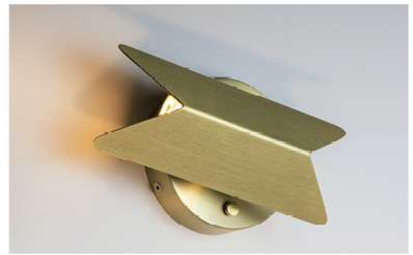

Pirouette V1 SB/SB

Pirouette V2

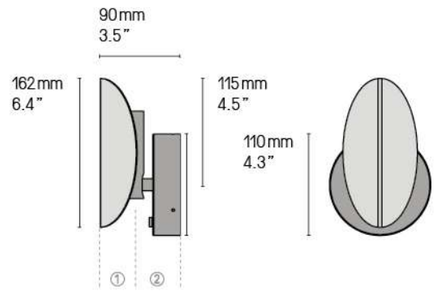

Pirouette V2 SG/SB

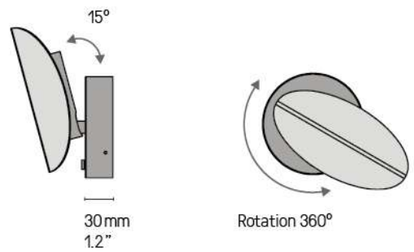

Pirouette V2 SB/SB

RING

À la fois inspirée des années 60 et intemporelle, la suspension bicolore *Ring* est montée d'une pièce « bijou » en laiton poli. Définissez ses tonalités selon l'effet décoratif recherché.

At once inspired by the 60's but also timeless, the two-toned pendant *Ring* is assembled with an imitated polished brass "jewel". Characterize its shades in accordance to the style you are looking for.

Finitions
Finishes

Détails page 239

Bicolore – Bicolor ①/②

- Graphite satiné / Laiton satiné — SG / SB Satin graphite / Satin brass
- Laiton satiné / Graphite satiné — SB / SG Satin brass / Satin graphite
- Graphite satiné / Nickel satiné — SG / SN Satin graphite / Satin nickel
- Nickel satiné / Graphite satiné — SN / SG Satin nickel / Satin graphite

Finitions
Finishes

Uni – Unicolor

- Laiton satiné — SB Satin brass
- Graphite satiné — SG Satin graphite
- Nickel satiné — SN Satin nickel
- Cuivre satiné — SC Satin copper

Matériaux
Material

Laiton massif
Solid Brass

Diffuseur en polycarbonate
Polycarbonate diffuser

Description
Features

Le modèle standard n'a pas de câble. Il est fixe sur un tube de 300 mm de long, ce qui donne une hauteur totale de 440 mm. Si vous souhaitez une hauteur supérieure à 440 mm, il est possible de réaliser une version « sur câble ». La longueur standard des câbles est de 2 mètres mais elle peut être diminuée à l'installation.

The standard *Ring* light does not come with a cable but only with a 300 mm (11,8") brass stem with a total drop of 440 mm (17,3"). For lengths over 440 mm (17,3") an adjustable transparent cable is added between the brass stem and the canopy in a standard length of 2 meters (78.7") and can be adjusted to less during installation.

Source
Lamping

2 modules de LEDs intégrées : 2 x 1000 lm / 2700° K / 20 W
Diffusion de la lumière directe et indirecte

2 integrated LEDs : 2 x 1000 lm / 2700° K / 20 W
Diffuses light from the top and the bottom

2 integrated LEDs : 2 x 1900 lm / 2700° K / 37 W
Diffuses light from the top and the bottom

Alim. électronique intégrée dans le pavillon
Variation (phase cut)

Integrated power supply in canopy
Dimming (phase cut)

Integrated power supply in canopy
Dimming on request

Designer

Émilie Cathelineau

Ring SG/SB

Version fixe – Stem version

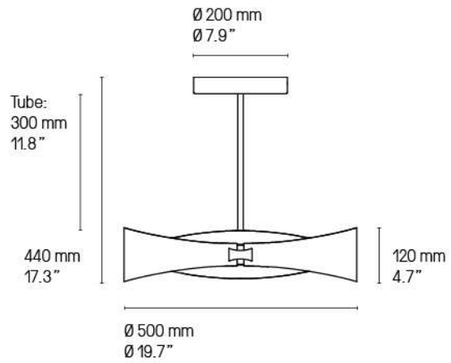

Version câble – Cable version

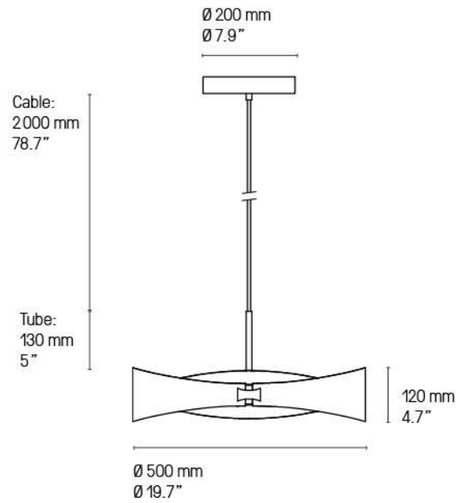

La longueur standard du câble est de 2 m mais elle peut être diminuée à l'installation. Autres longueurs sur demande.
The standard height of the cables is 2 m (78.7") but can be adjusted to less during installation. Custom heights available upon request.

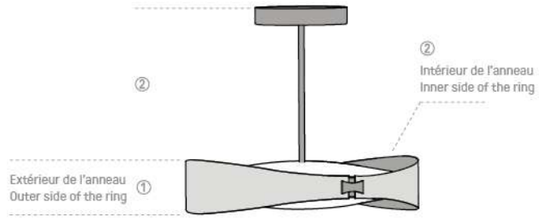

Ring SG/SB

En standard, les 2 « bijoux » sur le côté du produit sont en finition ② polie. Si vous préférez une finition satinée, merci de le préciser.

The 2 small brass parts on each side of the light always come in a polished ② finish but can be in satin if specified.

RUBAN

La collection Ruban met en avant la douceur du tissu et l'élégance discrète du laiton brossé ou poli. Chaque lampe est dotée d'un abat-jour en rubans de tissu plissés, diffusant une lumière agréable et apaisante.

Déclinées en plusieurs tailles, elles s'intègrent facilement dans différents espaces et peuvent être utilisées seules ou en composition, notamment comme lampes de chevet.

The Ruban collection highlights the softness of fabric and the understated elegance of brushed or polished brass. Each lamp features a pleated fabric ribbon lampshade, diffusing a pleasant and soothing light.

Available in a range of sizes, they blend easily into different spaces and can be used on their own or in arrangements, particularly as bedside lamps.

Finitions
Finishes

- Laiton satiné — SB Satin brass
- Graphite satiné — SG Satin graphite
- Nickel satiné — SN Satin nickel
- Cuivre satiné — SC Satin copper
- Bronze — BZ Bronze
- Laiton poli — PB Polished brass
- Graphite poli — PG Polished graphite
- Nickel poli — PN Polished nickel
- Cuivre poli — PC Polished copper

Matériaux
Material

Laiton massif Solid Brass or	Abat- jour Tissu Textile Lampshade	Câble textile noir Black textile cable

Source
Lamping

Lampes de table - Table Lamps

E14 LED 8W max non fournie	Interrupteur sur câble	Variation*
E14 LED 8W max. not included	Cable Switch	Dimmable*
E12 LED 8W max. not included	Cable Switch	Dimmable*

* Les luminaires variables nécessitent l'utilisation d'ampoules compatibles avec la variation.
All dimmable light fixtures require the use of compatible bulbs.

Designer Emilie Cathelineau

Ruban 07-20 PG

Ruban 07-14 SN

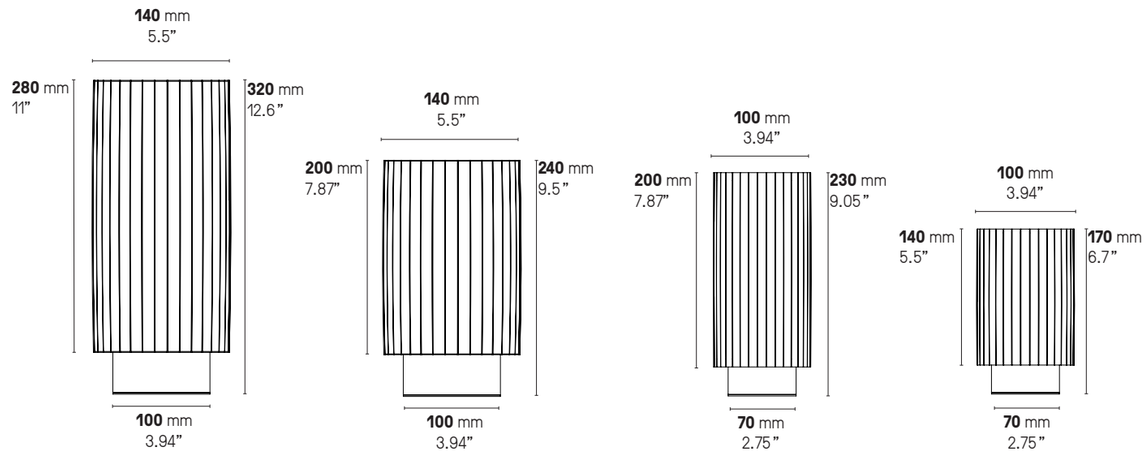

Ruban 10-28 | Ruban 10-20 | Ruban 07-20 | Ruban 07-14

Ruban 10-20 SG

Ruban 10-28 SB

SATURNE

La sphère lumineuse est ici prétexte au voyage dans le système solaire. Munie d'un anneau en laiton orientable, la suspension *Saturne* devient le reflet de votre vision du cosmos.

For this particular light, the luminous sphere is a representation of the solar system. Provided with a rotating brass ring, the *Saturne* pendant becomes your vision of the cosmos.

Finitions **Finishes** *Détails page 239*	Laiton satiné **SB** Satin brass	Graphite satiné **SG** Satin graphite	Nickel satiné **SN** Satin nickel	Cuivre satiné **SC** Satin copper
Matériaux **Material**	Laiton massif Solid Brass	Verrerie opale soufflée bouche Opal mouth-blown glass	Câble textile (longueur ≈ 2 m) Textile cable (length ≈ 78.7")	
Câble **Cable**	Tissu noir Black textile	Tissu or (sur demande uniquement) Gold textile (on request only)	*La longueur standard des câbles est de 2 mètres mais elle peut être diminuée à l'installation.* *The standard height of the cables is 2 meters (78.7") but can be adjusted to less during installation.*	

Source
Lamping

XL					
LED intégrée	1500 lm	2700° K	14 W	Alimentation int. dans le pavillon	Variation (phase cut)
Integrated LED	1500 lm	2700° K	14 W	Int. power supply incl. in canopy	Dimmable (phase cut)
Integrated LED	1500 lm	2700° K	14 W	Int. power supply incl. in canopy	Not dimmable
XS					
LED intégrée	800 lm	2700° K	8 W	Alimentation int. dans le pavillon	Variation (phase cut)
Integrated LED	800 lm	2700° K	8 W	Int. power supply incl. in canopy	Dimmable (phase cut), except for 110V

Designer Hervé Langlais

Saturne XL

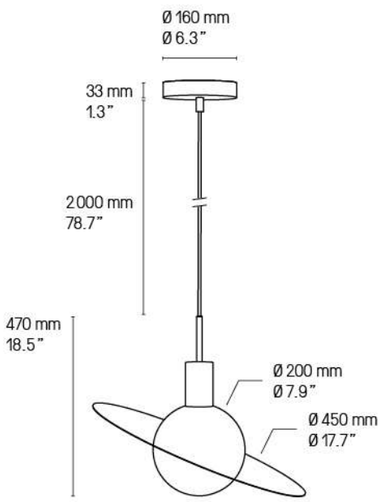

Saturne XS (not dimmable for 110V)

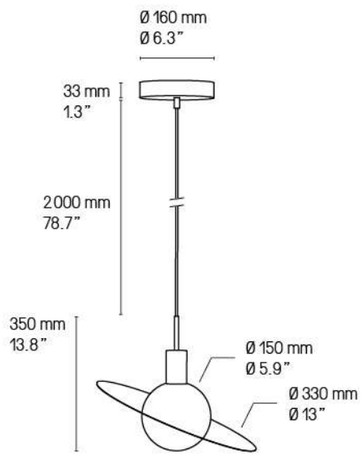

La longueur standard des câbles est de 2 m mais elle peut être diminuée à l'installation. Autres longueurs sur demande.
The standard height of the cables is 2 m (78.7") but can be adjusted to less during installation. Custom heights available upon request.

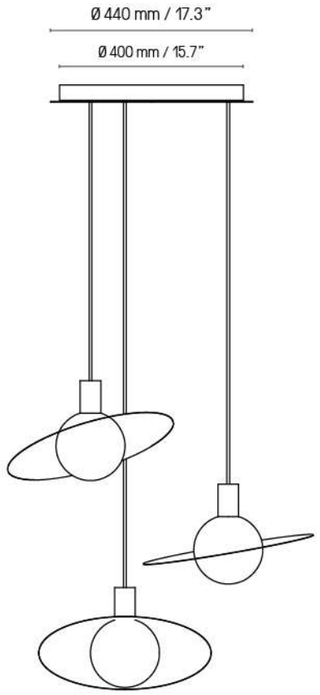

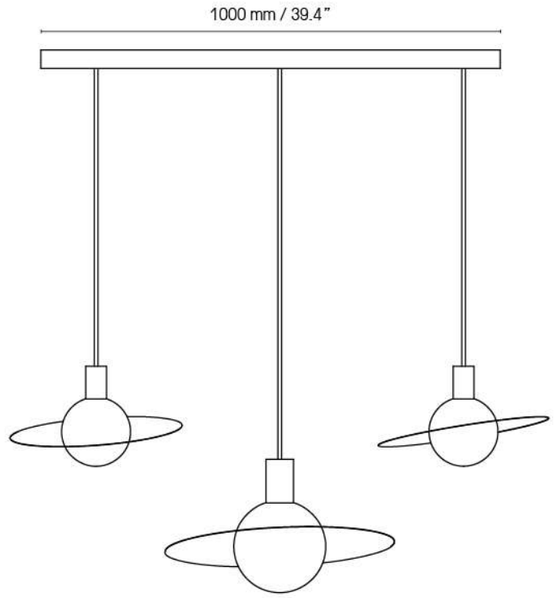

Saturne XL SB

Saturne XL & XS SB

Il est possible de rassembler plusieurs suspensions sur un seul pavillon, circulaire ou rectangulaire.
La version rectangulaire peut être adaptée à n'importe quelle longueur. La version circulaire a un diamètre maximum indiqué sur les croquis ci-dessus. Pour plus de renseignements, veuillez nous contacter.
It is possible to cluster several pendants from one single canopy, either rectangular or circular.
The rectangular canopy can be custom-made into any size to suit your requirements. As for the circular canopy, available sizes are illustrated above. Please contact us for further information.

SIGNAL

Apporter des lettres de noblesse au néon d'antan, voici l'esprit de la collection *Signal*. Véritable clin d'œil élégant, l'originalité de la source lumineuse désaxée se décline en appliques, suspensions et lampadaires.

Bringing something ancient back to fashion, this is what Pauline had in mind for the *Signal* collection. An elegant allusion, declined in wall lights, pendants and floor lamps, with their original asymmetric light source.

Finitions
Finishes

Détails page 239

Laiton satiné **SB** Satin brass	Graphite satiné **SG** Satin graphite	Nickel satiné **SN** Satin nickel	Cuivre satiné **SC** Satin copper
Laiton poli **PB** Polished brass	Graphite poli **PG** Polished graphite	Nickel poli **PN** Polished nickel	Cuivre poli **PC** Polished copper

Matériaux
Material

Laiton massif
Solid Brass

Diffuseur polycarbonate satiné
Satin Polycarbonate diffuser

Signal V 540, V 440, V 340
Câble textile noir (longueur ≈ 2 m)
Black textile cable (length ≈ 78.7")
Signal H 970, H 770
Câble métallique gainé (longueur ≈ 2 m)
Sheathed metal cable (length ≈ 78.7")

La longueur standard des câbles est de 2 mètres mais elle peut être diminuée à l'installation.
The standard height of the cables is 2 meters (78.7") but can be adjusted to less during installation.

Source
Lamping

Suspensions – Pendants

Signal H 970					
LED intégrée	1340 lm	2700° K	16 W	Alim. 24 V int. dans le pavillon	Variable (phase cut)
Integrated LED	1340 lm	2700° K	16 W	Int. power supply 24 V incl. in canopy	Dimmable (phase cut)
Signal H 770					
LED intégrée	960 lm	2700° K	12 W	Alim. 24 V int. dans le pavillon	Variable (phase cut)
Integrated LED	960 lm	2700° K	12 W	Int. power supply 24 V incl. in canopy	Dimmable (phase cut)
Signal V 540					
LED intégrée	770 lm	2700° K	10 W	Alim. 24 V int. dans le pavillon	Variable (phase cut)
Integrated LED	770 lm	2700° K	10 W	Int. power supply 24 V incl. in canopy	Dimmable (phase cut)
Signal V 440					
LED intégrée	580 lm	2700° K	8 W	Alim. 24 V int. dans le pavillon	Variable (phase cut)
Integrated LED	580 lm	2700° K	8 W	Int. power supply 24 V incl. in canopy	Dimmable (phase cut)
Signal V 340					
LED intégrée	380 lm	2700° K	7 W	Alim. 24 V int. dans le pavillon	Variable (phase cut)
Integrated LED	380 lm	2700° K	7 W	Int. power supply 24 V incl. in canopy	Dimmable (phase cut)

Appliques – Wall lights

Signal 345 *(345 mm – 13.6")*					
LED intégrée	280 lm	2700° K	5 W	Alimentation 24 V intégrée	Variable (phase cut)
Integrated LED	280 lm	2700° K	5 W	Int. power supply 24 V included	Dimmable (phase cut)
Integrated LED	280 lm	2700° K	5 W	Int. power supply 24 V included	Dimmable (phase cut)
Signal 445 *(445 mm – 17.5")*					
LED intégrée	480 lm	2700° K	7 W	Alimentation 24 V intégrée	Variable (phase cut)
Integrated LED	480 lm	2700° K	7 W	Int. power supply 24 V included	Dimmable (phase cut)
Integrated LED	480 lm	2700° K	7 W	Int. power supply 24 V included	Dimmable (phase cut)
Signal 545 *(545 mm – 21.5")*					
LED intégrée	670 lm	2700° K	9 W	Alimentation 24 V intégrée	Variable (phase cut)
Integrated LED	670 lm	2700° K	9 W	Int. power supply 24 V included	Dimmable (phase cut)
Integrated LED	670 lm	2700° K	9 W	Int. power supply 24 V included	Dimmable (phase cut)
Signal double 520 *(520 mm – 20.5")*					
LED intégrée	570 lm	2700° K	7 W	Alimentation 24 V intégrée	Variable (phase cut)
Integrated LED	570 lm	2700° K	7 W	Int. power supply 24 V included	Dimmable (phase cut)
Integrated LED	570 lm	2700° K	7 W	Int. power supply 24 V included	Dimmable (phase cut)
Signal double 720 *(720 mm – 28.4")*					
LED intégrée	960 lm	2700° K	13 W	Alimentation 24 V intégrée	Variable (phase cut)
Integrated LED	960 lm	2700° K	13 W	Int. power supply 24 V included	Dimmable (phase cut)
Integrated LED	960 lm	2700° K	13 W	Int. power supply 24 V included	Dimmable (phase cut)
Signal double 920 *(920 mm – 36.2")*					
LED intégrée	1340 lm	2700° K	17 W	Alimentation 24 V intégrée	Variable (phase cut)
Integrated LED	1340 lm	2700° K	17 W	Int. power supply 24 V included Int.	Dimmable (phase cut)
Integrated LED	1340 lm	2700° K	17 W	power supply 24 V included	Dimmable (phase cut)

Source
Lamping

Lampadaires – Floor lamps

Lampadaire – Floor lamp DUO						
LED intégrée	2 500 lm	2700° K	32 W	Alim. 24 V intégrée	Variable (phase cut)	Variateur à pied
Integrated LED	2 500 lm	2700° K	32 W	Int. power supply 24 V incl.	Dimmable (phase cut)	Foot op. dimmer
Lampadaire – Floor lamp SOLO 115						
LED intégrée	1540 lm	2700° K	19 W	Alim. 24 V intégrée	Variable (phase cut)	Variateur à pied
Integrated LED	1540 lm	2700° K	19 W	Int. power supply 24 V incl.	Dimmable (phase cut)	Foot op. dimmer
Lampadaire – Floor lamp SOLO 176						
LED intégrée	1150 lm	2700° K	17 W	Alim. 24 V intégrée	Variable (phase cut)	Variateur à pied
Integrated LED	1150 lm	2700° K	17 W	Int. power supply 24 V incl.	Dimmable (phase cut)	Foot op. dimmer
Lampadaire – Floor lamp PIVOT						
LED intégrée	570 lm	2700° K	9 W	Alim. 24 V intégrée	Variable (phase cut)	Variateur à pied
Integrated LED	570 lm	2700° K	9 W	Int. power supply 24 V incl.	Dimmable (phase cut)	Foot op. dimmer

Designer Pauline Deltour

Signal Pivot SB

Signal V 540

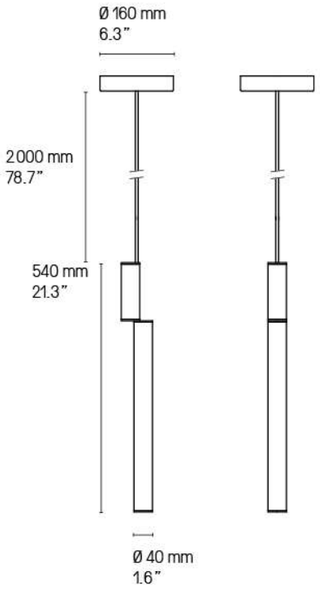

Signal V 540 + V440 SB

Signal V 440

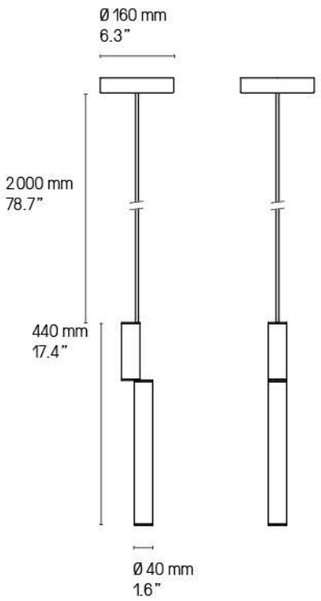

Signal V 340

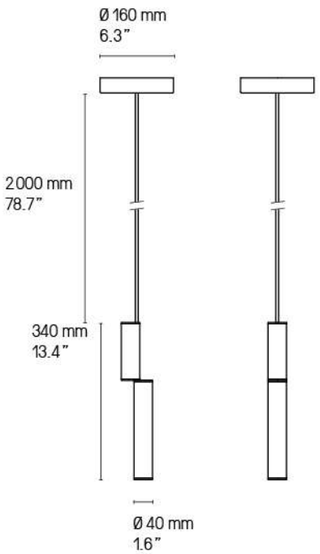

Signal H 970

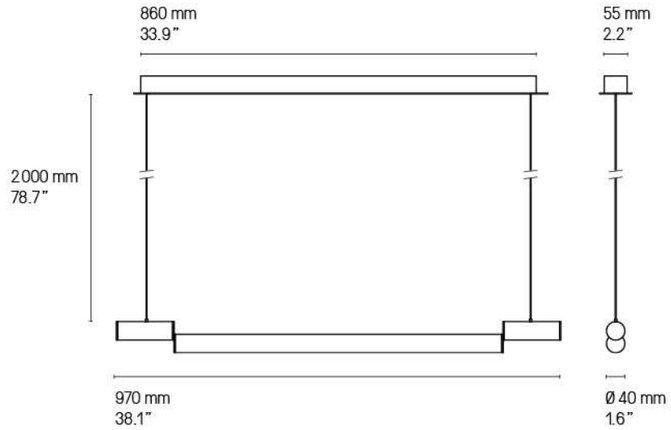

Signal H 770

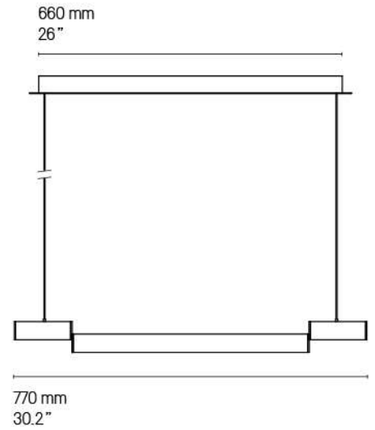

US Version
fitted plate to cover
outlet power box

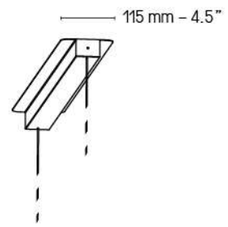

La longueur standard des câbles est de 2 m
mais elle peut être diminuée à l’installation.
Autres longueurs sur demande.
The standard height of the cables is 2 m (78.7”)
but can be adjusted to less during installation
Custom heights available upon request.

Signal H 770 SB

SIGNAL Suspension, applique & lampadaire – Pendant & wall lights, floor lamp Pauline Deltour 2024

Signal double 920

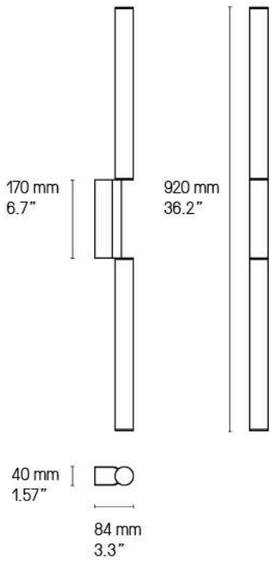

Signal double 720

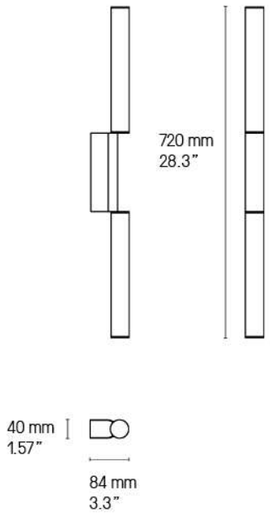

Signal double 520

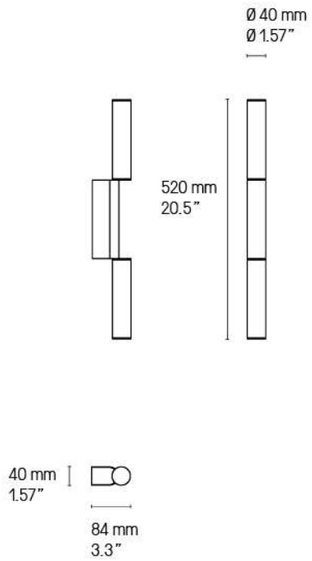

Signal simple 545

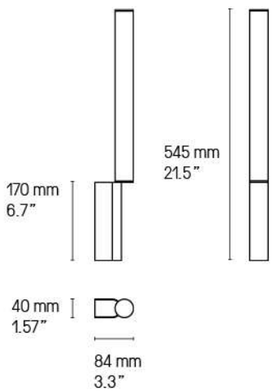

Signal simple 445

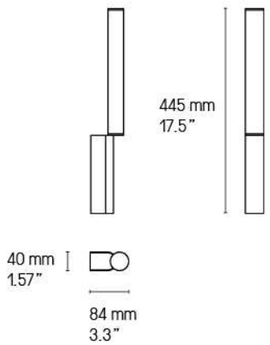

Signal simple 345

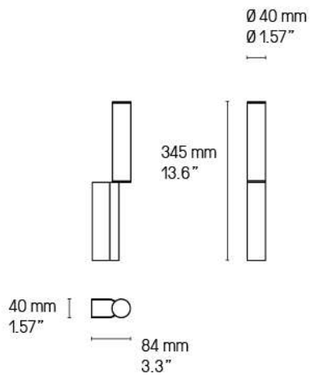

UL Version
fitted plate to cover outlet power box

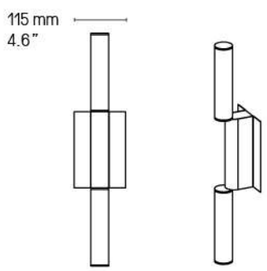

Signal peut être installée horizontalement ou verticalement.
Signal can be placed both horizontally or vertically on the wall.

Retrouvez les variantes salle de bain (IP44) de ces modèles p.228
You will find the bathroom variants (IP44) of these designs p.228

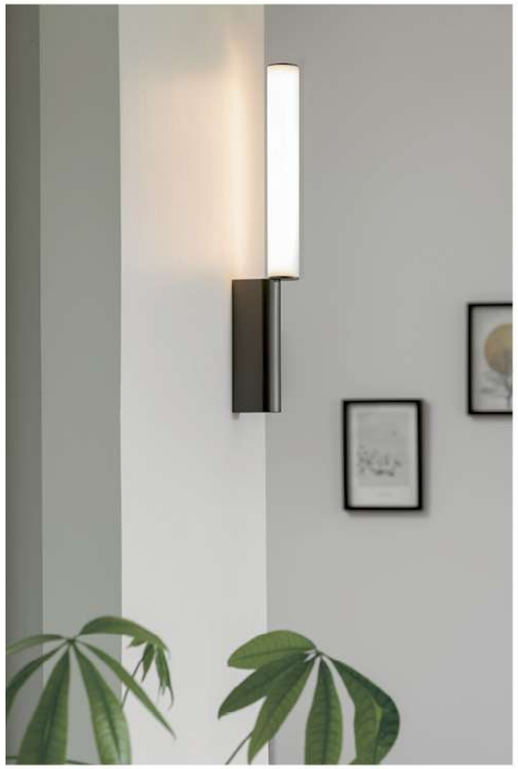

Signal Simple 445 SG

Signal Double 720 SB

Signal Duo

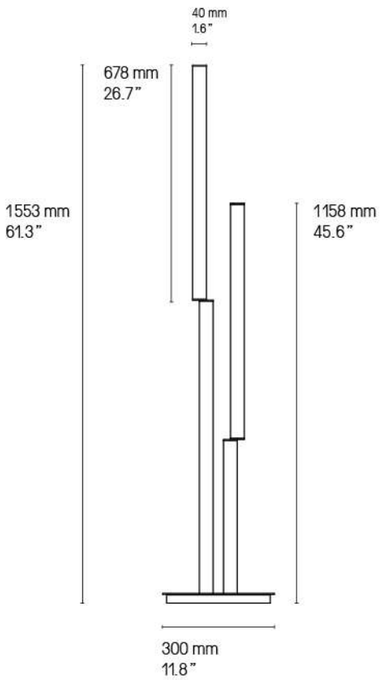

Signal Duo SB

Signal Pivot

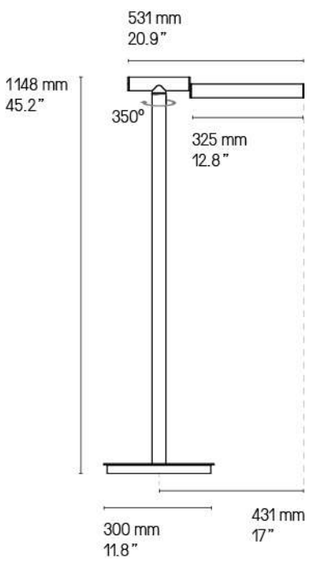

Signal Pivot SB

Signal Solo 176

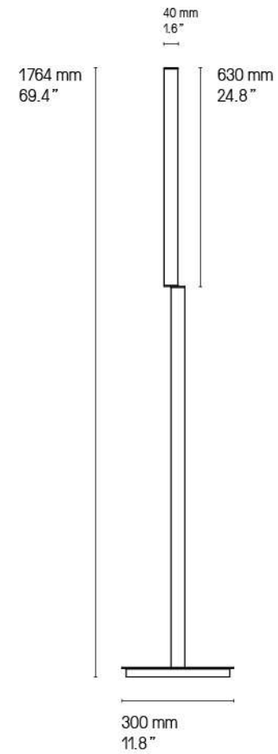

Signal Solo 176 SN

Signal Solo 115

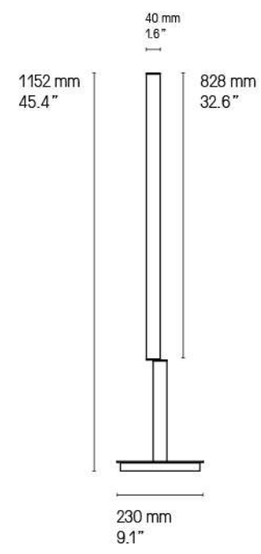

Signal Solo 115 SG

SIGNAL Suspension, applique & lampadaire – Pendant & wall lights, floor lamp Pauline Deltour 2024

SOLITAIRE

Ce lampadaire trépied, rehaussé d'un abat-jour à facettes, courtise le bicolore. Personnalisable à souhait, cette pièce unique s'approprie avec élégance vos choix de finitions.

This three-legged floor lamp, enhanced by a faceted lampshade, is even more flattering in a two-tone finish. This unique piece, which can be customized, elegantly blends together with your choice of finishes.

Finitions ①+② **Finishes**	Laiton satiné **SB** Satin brass	Graphite satiné **SG** Satin graphite	Nickel satiné **SN** Satin nickel	Cuivre satiné **SC** Satin copper
Détails page 239	Laiton poli **PB** Polished brass	Graphite poli **PG** Polished graphite	Nickel poli **PN** Polished nickel	Cuivre poli **PC** Polished copper
Abat-jour **Lampshade**	Chinette noire Black chinette	Chinette blanche White chinette		
Matériaux **Material**	Laiton massif Solid Brass	Abat-jour tissu Textile lampshade	Câble textile noir (longueur ≈ 1.5 m) Black textile cable (length ≈ 59")	
Source **Lamping**	1 x E27 LED 20 W max. non fournie 1 x E27 LED 20 W max. not included	Variateur à pied Foot operated dimmer	Variation* Dimming*	
	1 x E26 type A 150 W. Bulb not included	Foot operated switch		
Designer	Émilie Cathelineau			

* Les luminaires variables nécessitent l'utilisation d'ampoules compatibles avec la variation.
All dimmable light fixtures require the use of compatible bulbs.

Solitaire XS SB/PB

Solitaire XL SG/SC

Solitaire XL

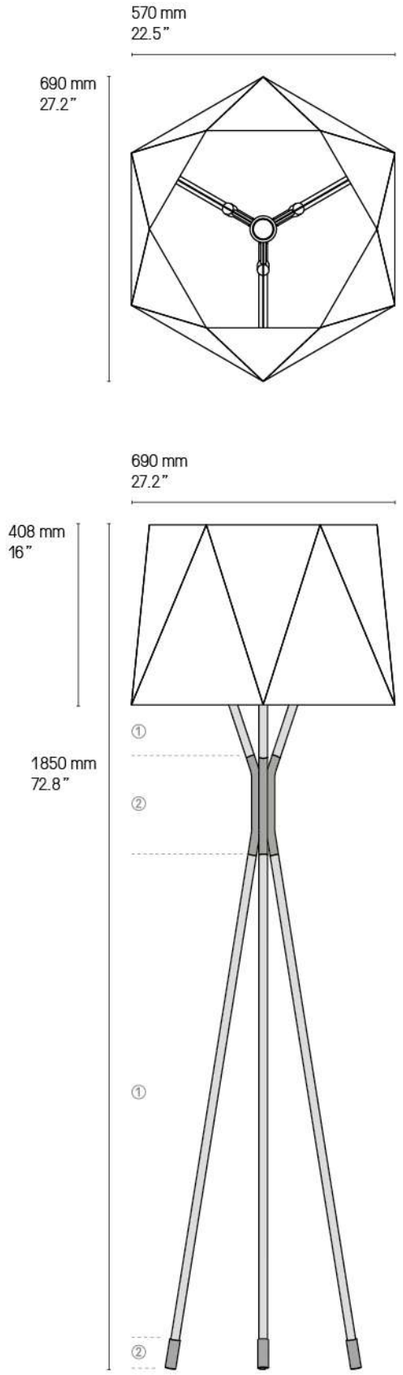

Solitaire XS

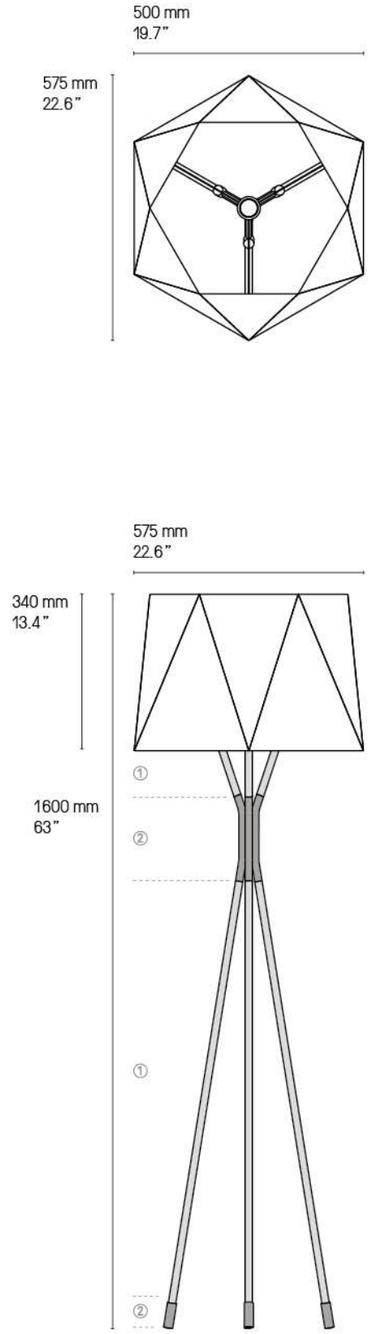

Version LED et DALI sur demande.
LED and DALI version upon request.

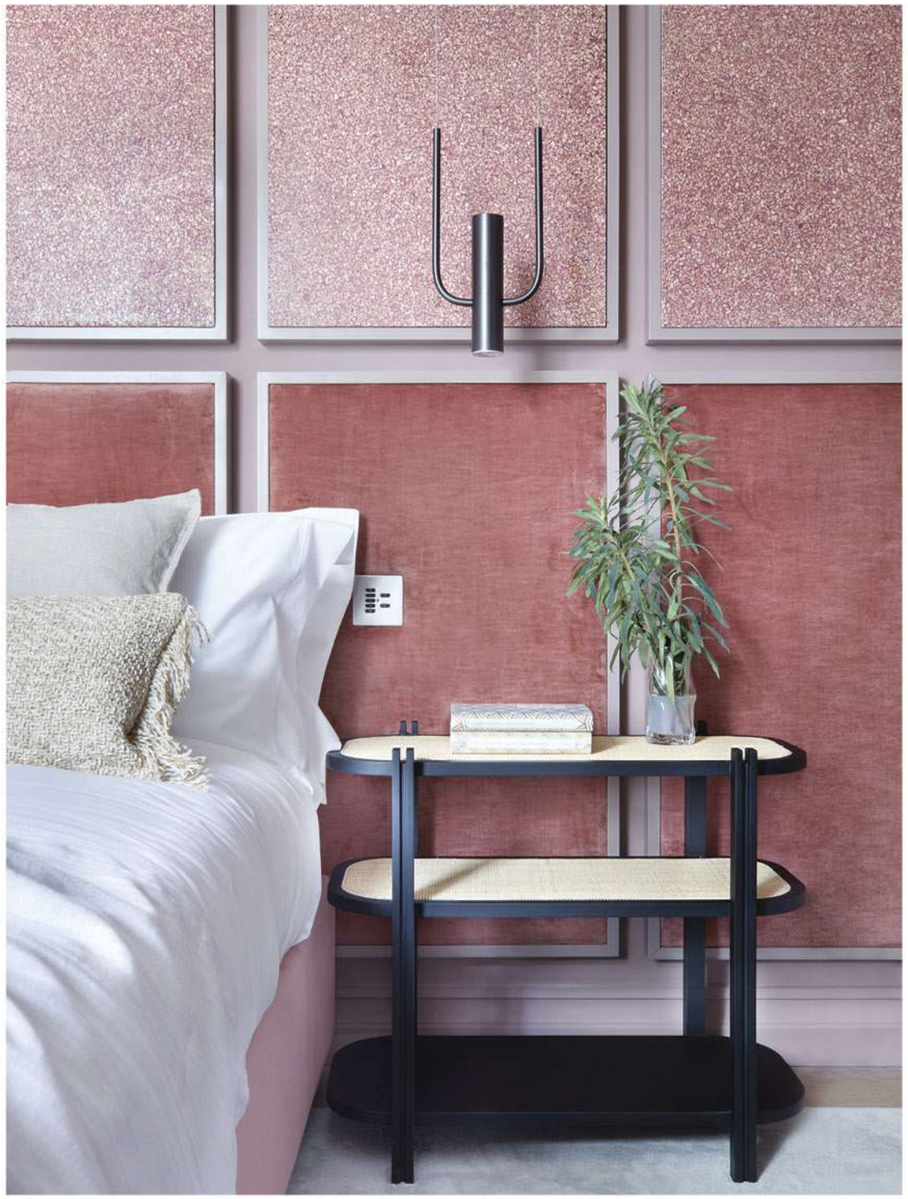

STORM

Lumière dirigée pour cette réinterprétation de la lampe tempête. La suspension et la lampe *Storm* affichent des lignes épurées, en toute intimité.

A reinterpretation of a storm made by light. The *Storm* pendant and lamp show off delicate and refined lines.

Finitions
Finishes

Détails page 239

Laiton satiné **SB** Satin brass	Graphite satiné **SG** Satin graphite	Nickel satiné **SN** Satin nickel	Cuivre satiné **SC** Satin copper
Laiton poli **PB** Polished brass	Graphite poli **PG** Polished graphite	Nickel poli **PN** Polished nickel	Cuivre poli **PC** Polished copper

Matériaux
Material

Tous – All	Tous sauf suspension – All except pendant	Suspension – Pendant
Laiton massif Solid Brass	Diffuseur polycarbonate blanc White Polycarbonate diffuser	Câble métallique gaîné Sheathed metal cable

La longueur standard des câbles est de 2 mètres mais elle peut être diminuée à l'installation.
The standard height of the cables is 2 meters (78.7") but can be adjusted to less during installation.

Source
Lamping

Suspension – Pendant

LED intégrée	550 lm	2700°K	8W	Alimentation intégrée dans le pavillon	Variable (phase cut)
Integrated LED	550 lm	2700°K	8W	Int. power supply included in canopy	Dimmable (phase cut)

Applique – Wall lamp

LED intégrée	480 lm	2700°K	7W	Alim. intégrée
Integrated LED	480 lm	2700°K	7W	Internal power supply

Lampe de table – Table lamp

LED intégrée	480 lm	2700°K	5W	Alim. intégrée sur la prise
Integrated LED	480 lm	2700°K	5W	Plug-in power supply

Lampadaire – Floor lamp

LED intégrée	1440 lm	2700°K	10W	Alim. intégrée sur la prise
Integrated LED	1440 lm	2700°K	10W	Plug-in power supply

Designer

Émilie Cathelineau

Lampe de table – Table lamp

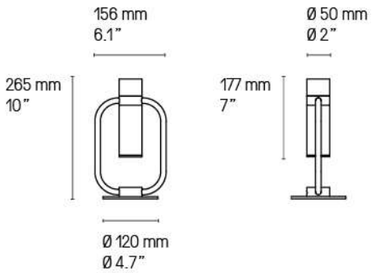

Lampe de table – Table lamp
Storm SG

Applique – Wall light

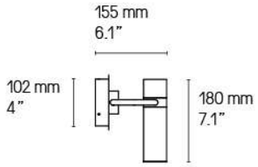

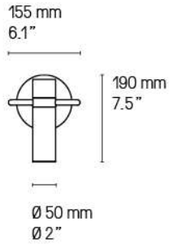

Retrouvez les variantes salle de bain (IP44) de ces modèles p.232
You will find the bathroom variants (IP44) of these designs p.232

US Version
fitted plate to cover outlet power box

Applique – Wall light
Storm SB

Lampadaire – Floor lamp

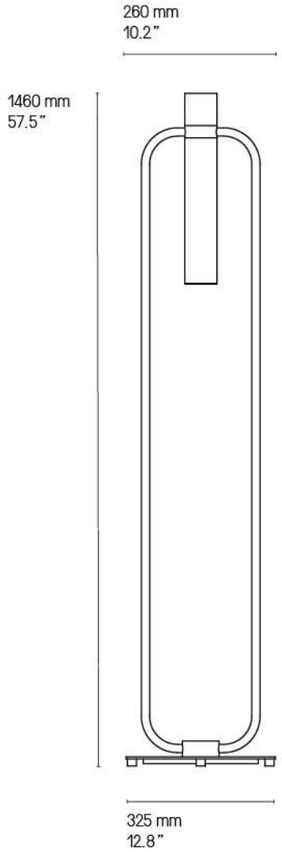

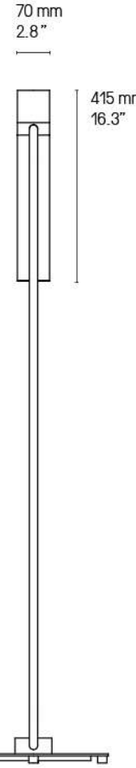

Lampadaire – Floor lamp
Storm SB

Suspension – Pendant

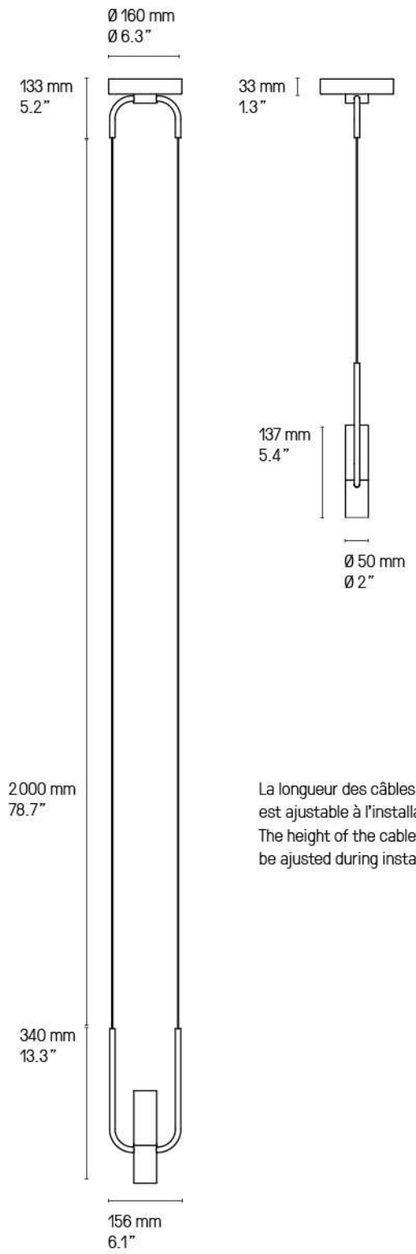

La longueur des câbles
est ajustable à l'installation.
The height of the cables can
be ajusted during installation.

Suspension – Pendant
Storm SB

Suspension – Pendant
Storm SG

Suspension – Pendant Storm SB

STRATE

Collection de formes reliées par un trait lumineux, *Strate*, véritable sculpture, orne le mur aussi bien à la verticale qu'à l'horizontale. Par ses dimensions généreuses, elle habille l'espace et en devient une pièce maîtresse.

A collection of shapes linked by a luminous line, *Strate*, an authentic sculpture, adorns the wall both vertically and horizontally. With its generous dimensions, it covers the room and becomes a centerpiece.

Finitions ①+② **Finishes**	Laiton satiné **SB** Satin brass	Graphite satiné **SG** Satin graphite	Nickel satiné **SN** Satin nickel	Cuivre satiné **SC** Satin copper

Détails page 239

Matériaux **Material**	Laiton massif Solid Brass	Diffuseur en polycarbonate Polycarbonate diffuser

Source
Lamping

Strate 150					
LED intégrée	6100 lm	2700°K	80W	Alim. électronique 24V intégrée	Variable (phase cut)
Integrated LED	6100 lm	2700°K	80W	Integrated 24V power supply	Dimmable (phase cut)
Strate 100					
LED intégrée	3800 lm	2700°K	48W	Alim. électronique 24V intégrée	Variable (phase cut)
Integrated LED	3800 lm	2700°K	48W	Integrated 24V power supply	Dimmable (phase cut)

Designer Émilie Cathelineau

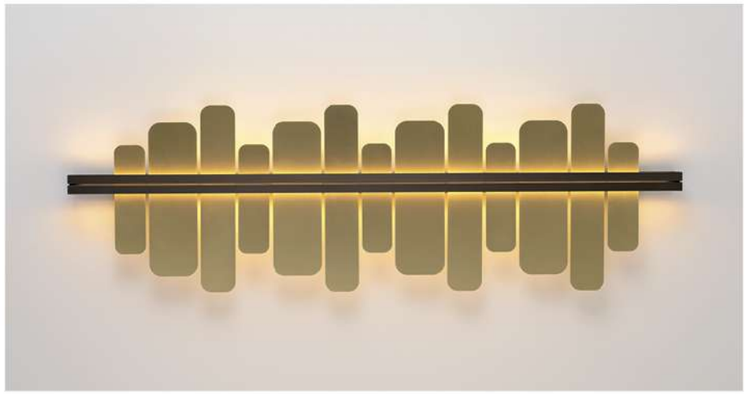

Strate Score 150 SG/SB

US Version
fitted plate to cover outlet power box

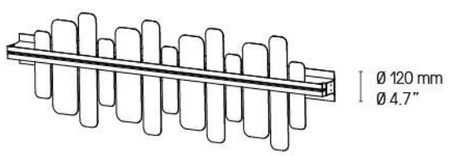

Chaque modèle peut s'installer à la verticale ou à l'horizontale.
Each model can be installed vertically or horizontally.

Strate Score 150

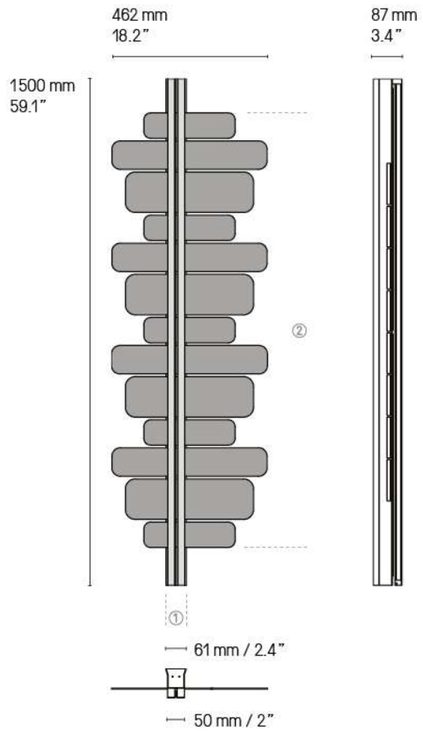

Strate Score 150 SG/SB

Strate Score 100

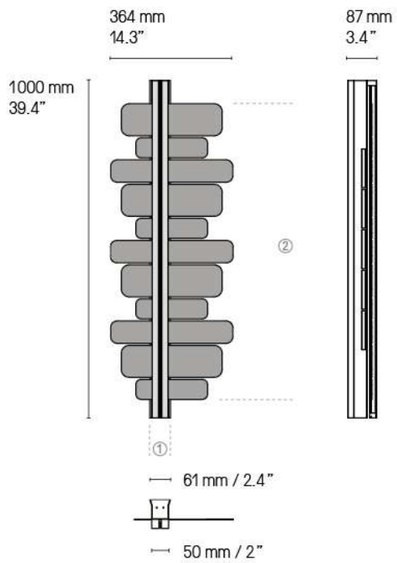

Strate Score 100 SG/SN

Strate Stone 150

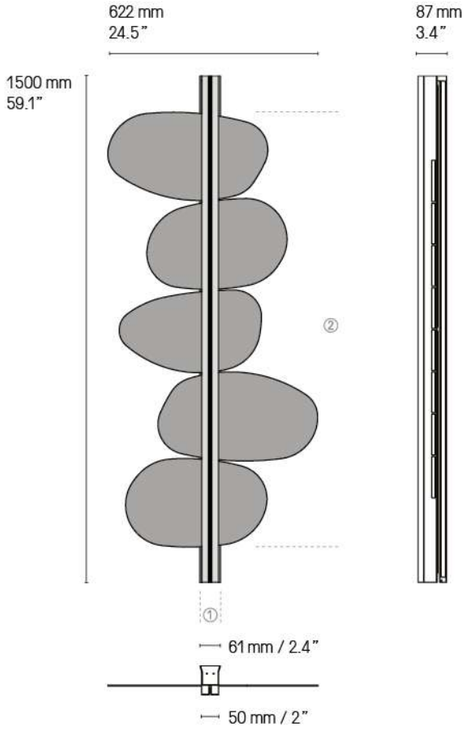

Strate Stone 150 SG/SB

Strate Stone 100

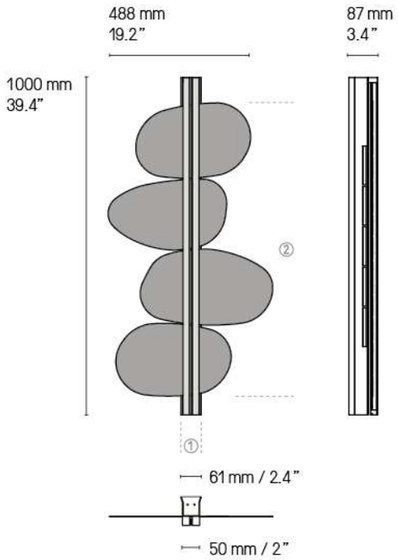

Strate Stone 100 SB/SB

Strate Spi 150

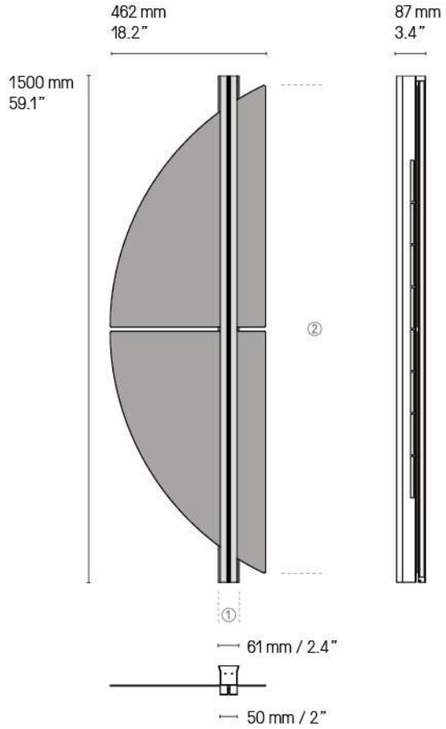

Strate Spi 150 SG/SB

Strate Spi 100

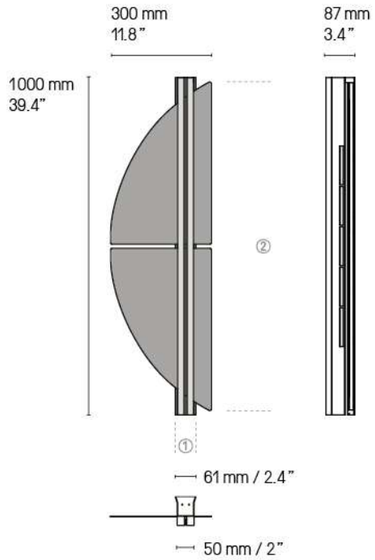

Strate Spi 100 SG/SN

Strate Moon 150

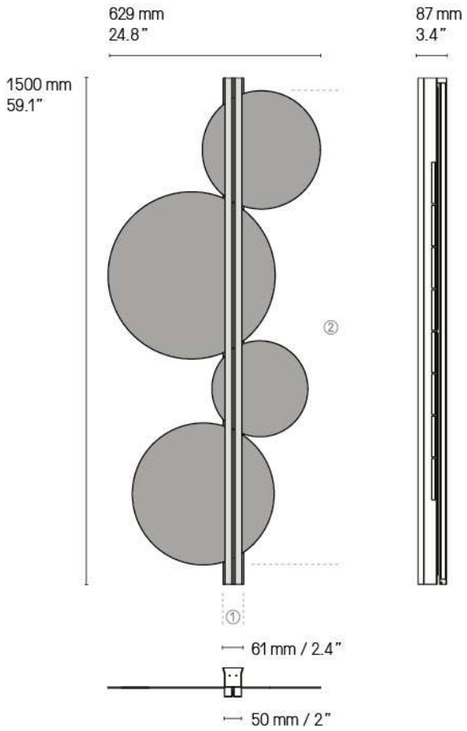

Strate Moon 150 SB/SG

Strate Moon 100

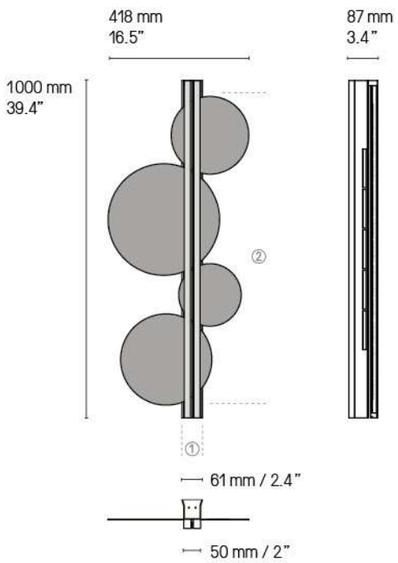

Strate Moon 100 SG/SB

Strate Moon 150 SG/SB

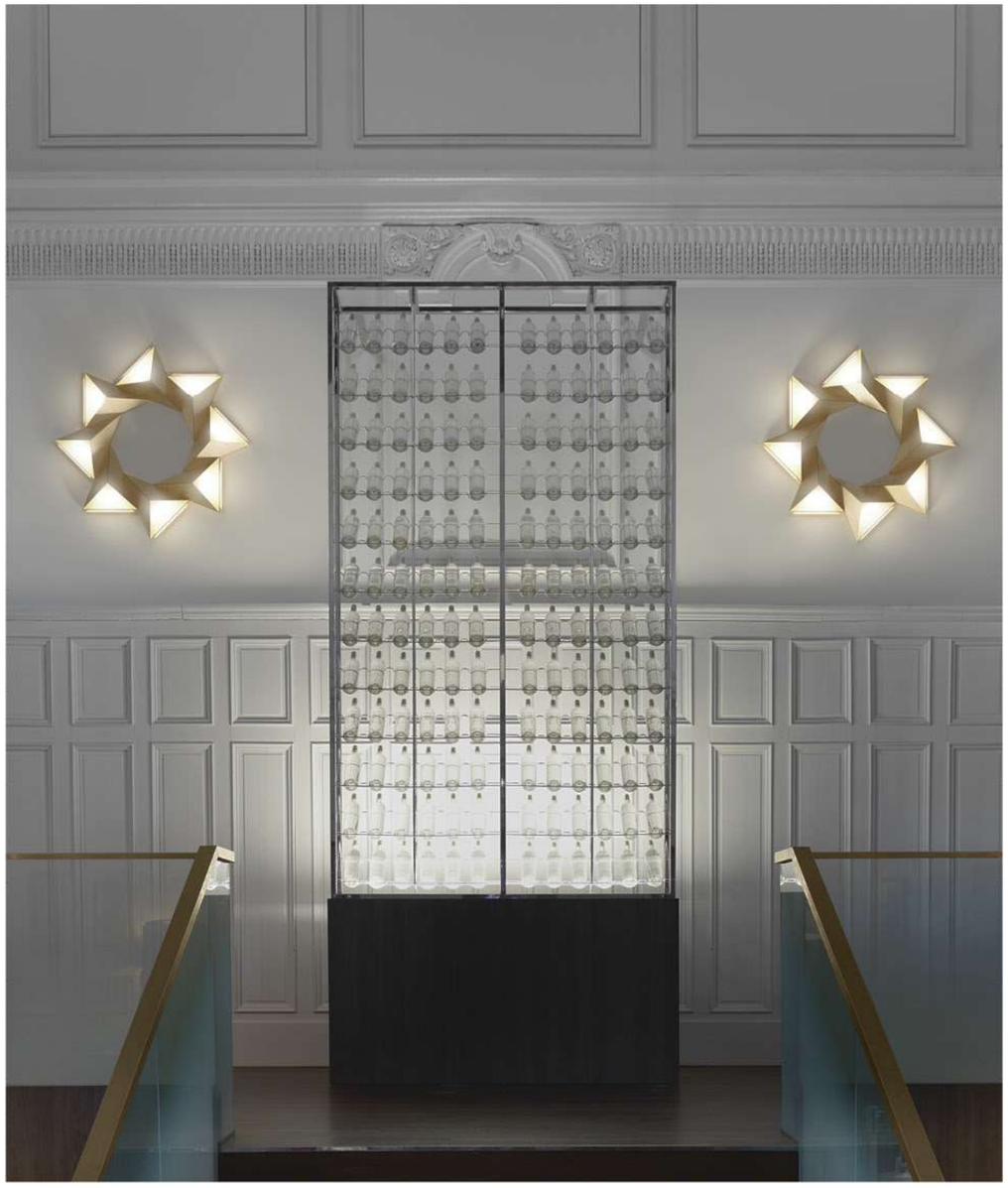

TÉTRA

Seul ou en composition, le module triangulaire *Tétra* dessine par la lumière vos inspirations. Un objet sobre se multipliant à l'infini.

By itself or as an arrangement, the triangular module *Tétra* can shape your own creation with light. A simple object that can be multiplied endlessly.

Finitions
Finishes

Détails page 239

Laiton satiné **SB** Satin brass	Graphite satiné **SG** Satin graphite	Nickel satiné **SN** Satin nickel	Cuivre satiné **SC** Satin copper
Laiton poli **PB** Polished brass	Graphite poli **PG** Polished graphite	Nickel poli **PN** Polished nickel	Cuivre poli **PC** Polished copper

Matériaux
Material

Laiton massif
Solid Brass

Diffuseur en polycarbonate
Polycarbonate diffuser

Description
Features

Lorsqu'ils sont positionnés côte à côte, les luminaires *Tétra* peuvent être interconnectés grâce à un câble circulant entre le mur et l'arrière du luminaire. Ce montage ne nécessite qu'une seule sortie électrique. Veuillez noter que le système d'interconnection n'est pas certifié UL.

Positioned side by side, *Tétra* lights can be interconnected with a cable that runs between the wall and the back of the lights. This arrangement requires only one electrical outlet. Please be aware that this interconnected system is not up to code in the US and is not UL certified.

Source
Lamping

LED intégrée	700 lm	2700° K	8 W	Alim. électr. intégrée	Variation (phase cut)
Integrated LED	700 lm	2700° K	8 W	Integrated power supply	Dimmable (phase cut)
Integrated LED	700 lm	2700° K	8 W	Integrated power supply	Not dimmable

Designer

Émilie Cathelineau

Tétra SB

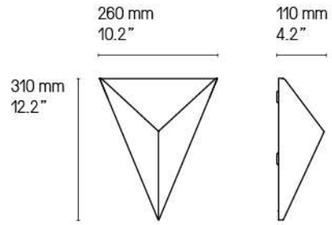

Tétra SB

Exemples de compositions
Examples of arrangements

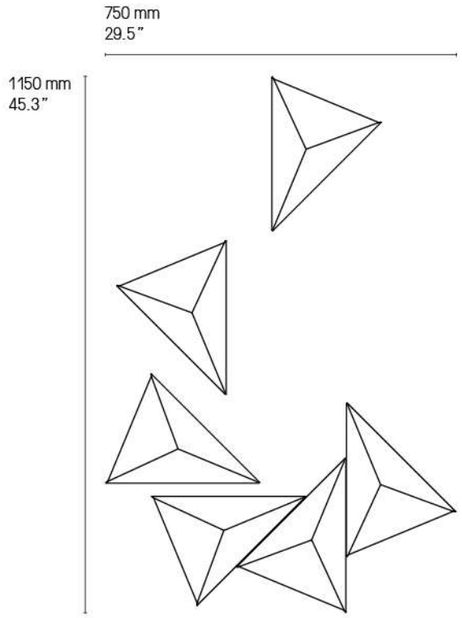

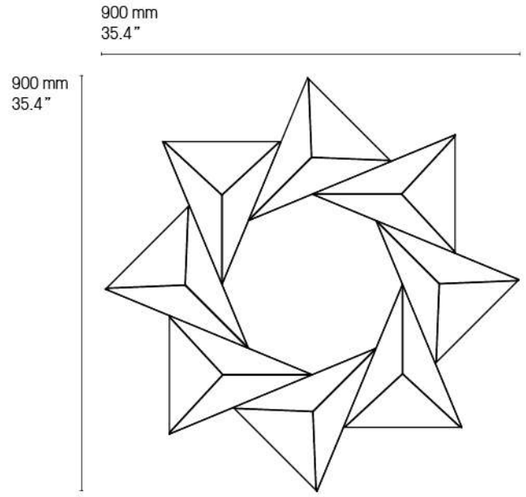

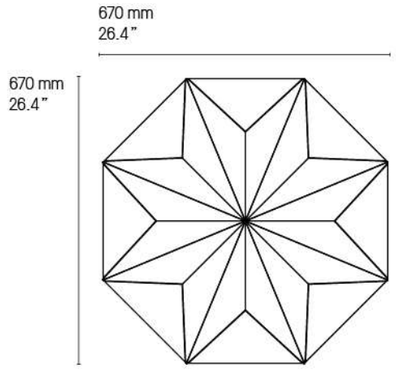

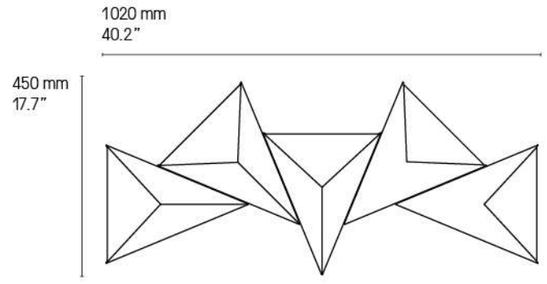

UPPER

Lampadaire unique aux dimensions généreuses, *Upper* investit l'espace comme un objet à la fois utile et précieux. Inspiré des gratte-ciel de Manhattan, ses lignes invitent le regard à monter vers le ciel.

A unique floor lamp with large dimensions, *Upper* uses space as a valuable and useful object. Tall with straight brass tubes, this light is inspired by Manhattan's skyscrapers.

Finitions **Finishes** *Détails page 239*	Laiton satiné **SB** Satin brass	Graphite satiné **SG** Satin graphite	Nickel satiné **SN** Satin nickel	Cuivre satiné **SC** Satin copper
	Laiton poli **PB** Polished brass	Graphite poli **PG** Polished graphite	Nickel poli **PN** Polished nickel	Cuivre poli **PC** Polished copper
Abat-jour **Lampshade**	Drop Paper® 100	Drop Paper® 101		
Matériaux **Material**	Laiton massif Solid Brass	Abat-jour Drop Paper® M1 Lampshade Drop Paper® M1	Câble textile noir (longueur ≈ 2 m) Black textile cable (length ≈ 78.7")	
Source **Lamping**	3 x E27 LED 15 W max. non fournie 3 x E27 LED 15 W max. not included 3 x E26 type A 60 W. Bulb not included	Variateur à pied Foot operated dimmer Foot operated switch	Variation* Dimming*	
Designer	Hervé Langlais			

* Les luminaires variables nécessitent l'utilisation d'ampoules compatibles avec la variation.
All dimmable light fixtures require the use of compatible bulbs.

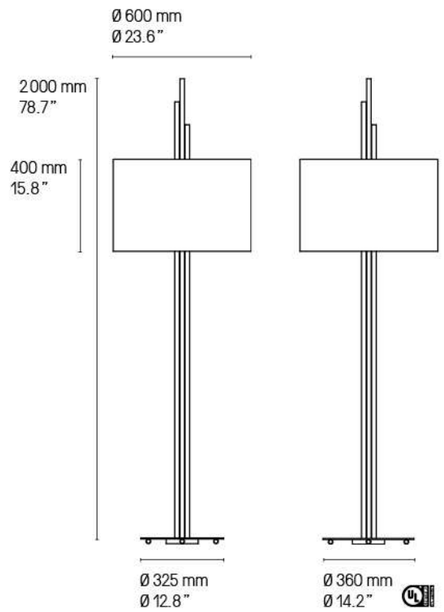

Upper SB

Version LED et DALI sur demande.
LED and DALI version upon request.

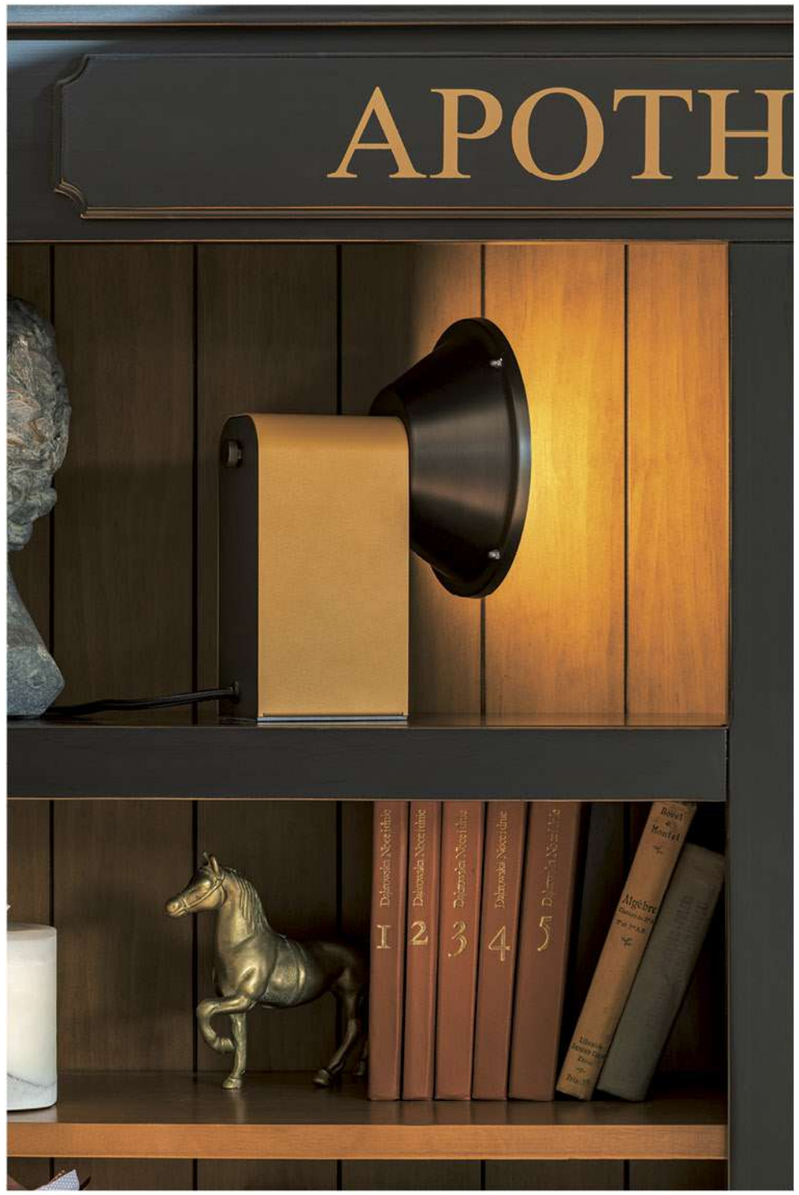

WONDER

Inspirée des lampes de poche de notre enfance, *Wonder* se décline en appliques et en lampes dans un format XL. Un brin de nostalgie dans cette collection aux nombreuses variantes grâce à une gamme de couleurs originales, mariées à nos finitions métalliques.

Inspired by our childhood's flashlights, *Wonder* offers a variety of wall lights and XL lamps. An ounce of nostalgia in this wide-ranging collection with several original colors available, combined with metal finishing.

Finitions Finishes ①

Détails page 239

Laiton satiné **SB** Satin brass	Graphite satiné **SG** Satin graphite	Nickel satiné **SN** Satin nickel	Cuivre satiné **SC** Satin copper
Laiton poli **PB** Polished brass	Graphite poli **PG** Polished graphite	Nickel poli **PN** Polished nickel	Cuivre poli **PC** Polished copper

Finitions Finishes ②

Détails page 239

Bleu foncé **DB** Dark Blue	Bleu clair **LB** Light Blue	Goyave **GU** Guava	Bordeaux **DR** Dark Red
Mangue **MA** Mango	Vert vintage **VG** Vintage Green		
Laiton satiné **SB** Satin brass	Graphite satiné **SG** Satin graphite	Nickel satiné **SN** Satin nickel	Cuivre satiné **SC** Satin copper

Matériaux Material

Tous – All
Laiton massif et acier peint
Solid Brass and painted steel

Diffuseur PMMA texturé
Textured PMMA diffuser

Lampe de Table – Table Lamp
Câble textile noir
Black textile cable

Source Lamping

Appliques – Wall lights

Applique – Wall light XS

LED intégrée	430 lm	2700°K	4W	230V direct	Variable (phase cut)
Integrated LED	430 lm	2700°K	4W	230V direct	Dimmable (phase cut)

Applique – Wall light XL

LED intégrée	430 lm	2700°K	4W	230V direct	Variable (phase cut)
Integrated LED	430 lm	2700°K	4W	230V direct	Dimmable (phase cut)

Lampe de table – Table lamp

LED intégrée	1060 lm	2700°K	9W	Alim. intégrée 110-220V	Variable
Integrated LED	1060 lm	2700°K	9W	Power supply 110-220V	Dimmable

Designer

Émilie Cathelineau

Bouton de variation au dos de la lampe.
Dimming button at the back of the lamp.

Lampe de table – Table lamp

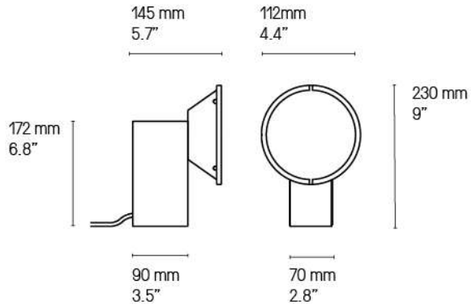

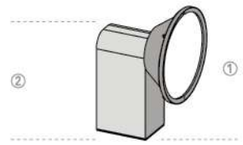

Lampes de table – Table lamps

A	**Wonder** PB/SG	**E**	**Wonder** SG/SB
B	**Wonder** PG/MA	**F**	**Wonder** SN/LB
C	**Wonder** PN/DR	**G**	**Wonder** SG/VG
D	**Wonder** SB/GU	**H**	**Wonder** SB/DB

A

B

C

D

E

F

G

H

Applique XS V1 – Wall light XS V1

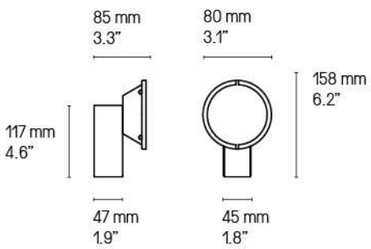

Applique XL V1 – Wall light XL V1

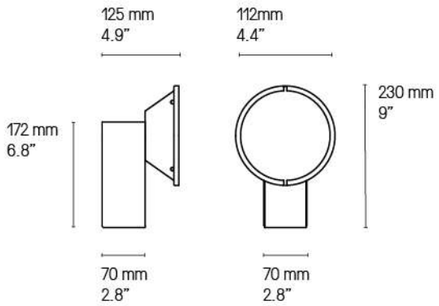

XL V1 SB/SG

XL V1 SN/LB

XL V1 SG/SB

XS V1 SB/DB

Les appliques *Wonder* ne sont pas réglables. V1 et V2 sont des modèles différents.
Wonder wall lights are not mobile. V1 and V2 are different fixed models.

Applique XS V2 – Wall light XS V2

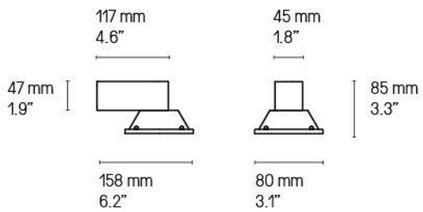

Applique XL V2 – Wall light XL V2

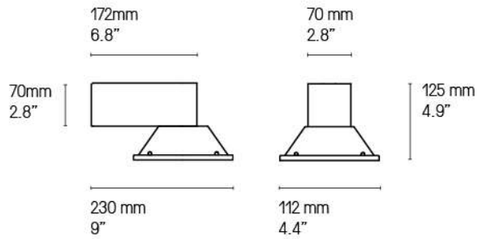

XL V2 SB/DR

XL V2 SB/GU

XL V2 SB/VG

XL V2 SB/VG

Les appliques *Wonder* ne sont pas réglables. V1 et V2 sont des modèles différents.
Wonder wall lights are not mobile. V1 and V2 are different fixed models.

APPLIQUES SALLE DE BAIN
BATHROOM WALL LIGHTS

Élégance des formes, aux accents minimalistes et aux finitions soignées. Retrouvez l'esprit CVL dans une collection d'appliques esthétiques et fonctionnelles, spécifiquement conçues pour la salle de bain.

Elegant shapes, minimalist accents and immaculate finishes. Find the CVL spirit in a collection of aesthetic and functional wall lights, specifically designed for bathrooms.

IP BACKSTAGE

IP44

Finitions
Finishes

Détails page 239

Laiton satiné **SB** Satin brass	Graphite satiné **SG** Satin graphite	Nickel satiné **SN** Satin nickel	Cuivre satiné **SC** Satin copper
Laiton poli **PB** Polished brass	Graphite poli **PG** Polished graphite	Nickel poli **PN** Polished nickel	Cuivre poli **PC** Polished copper

Matériaux
Material

Laiton massif
Solid Brass

Verre triplex opale soufflé bouche
Opal triplex mouth-blown glass

Source
Lamping

IP Backstage 4					
LED intégrée	520 lm	3000°K	5W	Alimentation 24V intégrée	Non variable en standard
Integrated LED	520 lm	3000°K	5W	Int. power supply 24V incl.	Standard version not dim.
IP Backstage 6					
LED intégrée	780 lm	3000°K	7W	Alimentation 24V intégrée	Non variable en standard
Integrated LED	780 lm	3000°K	7W	Int. power supply 24V incl.	Standard version not dim.
IP Backstage 8					
LED intégrée	1040 lm	3000°K	9W	Alimentation 24V intégrée	Non variable en standard
Integrated LED	1040 lm	3000°K	9W	Int. power supply 24V incl.	Standard version not dim.
IP Backstage Corner 4					
LED intégrée	520 lm	3000°K	5W	Alimentation 24V intégrée	Non variable en standard
Integrated LED	520 lm	3000°K	5W	Int. power supply 24V incl.	Standard version not dim.
IP Backstage Corner 6					
LED intégrée	780 lm	3000°K	7W	Alimentation 24V intégrée	Non variable en standard
Integrated LED	780 lm	3000°K	7W	Int. power supply 24V incl.	Standard version not dim.
IP Backstage Corner 8					
LED intégrée	1040 lm	3000°K	9W	Alimentation 24V intégrée	Non variable en standard
Integrated LED	1040 lm	3000°K	9W	Int. power supply 24V incl.	Standard version not dim.

Norme
Standard

IP44 Classe II
IP44 Class II

Designer

Émilie Cathelineau

IP Backstage Linear L8

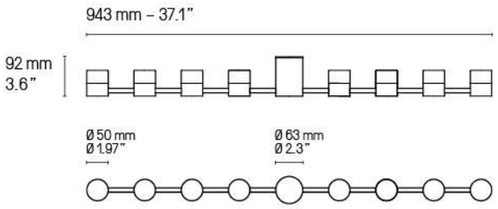

IP Backstage Corner C8

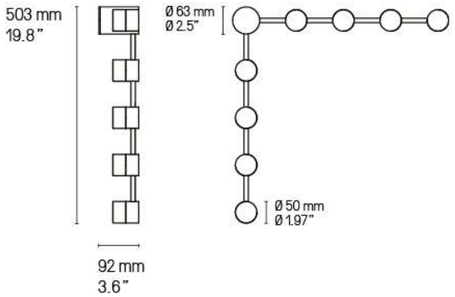

IP Backstage Linear L6

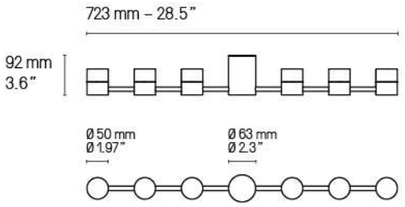

IP Backstage Corner C6

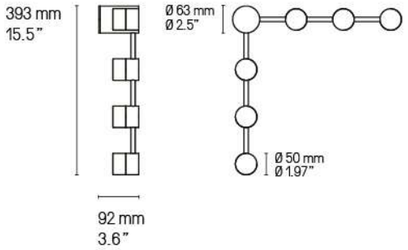

IP Backstage Linear L4

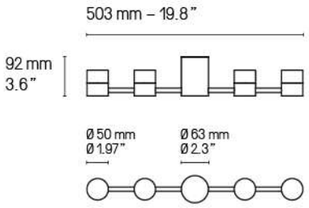

IP Backstage Corner C4

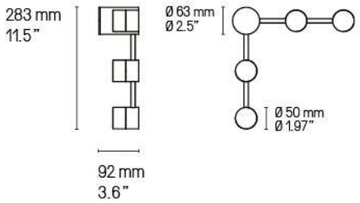

US Version
fitted plate to cover outlet power box

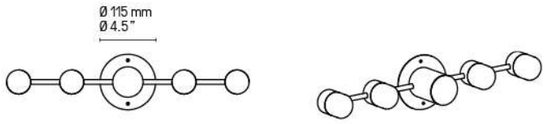

IP Backstage Corner C8 SG

IP Backstage Linear L6 PN

IP Backstage Linear L4 SB

IP Backstage Linear L6 SG

IP Backstage Corner C8 PB

IP CALÉ(E)

IP44

Finitions ①+② **Finishes** *Détails page 239*	Laiton satiné **SB** Satin brass	Graphite satiné **SG** Satin graphite	Nickel satiné **SN** Satin nickel	Cuivre satiné **SC** Satin copper
	Laiton poli **PB** Polished brass	Graphite poli **PG** Polished graphite	Nickel poli **PN** Polished nickel	Cuivre poli **PC** Polished copper

Matériaux **Material**	Laiton massif Solid Brass	Diffuseur polycarbonate satiné Satin Polycarbonate diffuser				
Source **Lamping**	LED intégrée Integrated LED	880 lm 880 lm	3000°K 3000°K	10W 10W	Alimentation 24V intégrée Int. power supply 24V incl.	Variable (phase cut) Dimmable (phase cut)
Norme **Standard**	IP44 IP44	Classe II Class II				
Designer	POOL					

VH

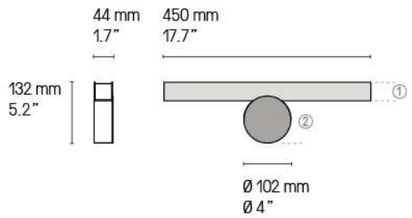

VV

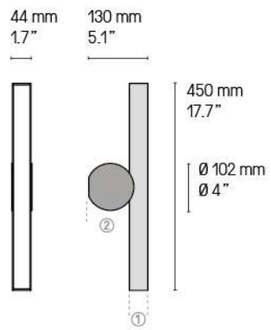

VF

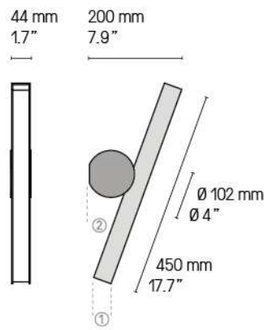

Les appliques Calé(e)s ne sont pas réglables. Ce sont 3 modèles différents.
Calé(e) wall lights are not mobile. These are 3 different fixed models.

IP CORNET

IP24

Finitions **Finishes** *Détails page 239*	Laiton satiné **SB** Satin brass	Graphite satiné **SG** Satin graphite	Nickel satiné **SN** Satin nickel	Cuivre satiné **SC** Satin copper
	Laiton poli **PB** Polished brass	Graphite poli **PG** Polished graphite	Nickel poli **PN** Polished nickel	Cuivre poli **PC** Polished copper
Matériaux **Material**	Laiton massif Solid Brass	Verre triplex opale soufflé bouche Opal triplex mouth-blown glass		
Source **Lamping**	G9 LED 5W max. non fournie G9 LED 5W max. not included	Variable* Dimmable*		
Norme **Standard**	IP24 IP24	Classe II Class II		
Designer	POOL			

* Les luminaires variables nécessitent l'utilisation d'ampoules compatibles avec la variation.
All dimmable light fixtures require the use of compatible bulbs.

IP Cornet **Appliques – Wall mounted lights**

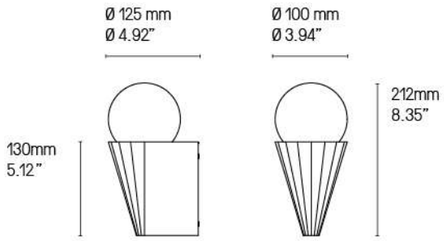

IP Cornet PN

IP GAMMA

IP44

Finitions **Finishes** *Détails page 239*	Laiton satiné **SB** Satin brass Laiton poli **PB** Polished brass	Graphite satiné **SG** Satin graphite Graphite poli **PG** Polished graphite	Nickel satiné **SN** Satin nickel Nickel poli **PN** Polished nickel	Cuivre satiné **SC** Satin copper Cuivre poli **PC** Polished copper
Matériaux **Material**	Laiton massif Solid Brass	Diffuseur polycarbonate blanc White Polycarbonate diffuser		
Source **Lamping**	LED intégrée 500 lm 3000°K 8W Integrated LED 500 lm 3000°K 8W	Alimentation 24V intégrée Int. power supply 24V incl.	Non variable en standard Standard version not dim.	
Norme **Standard**	IP44 Classe II IP44 Class II			
Designer	Sylvain Willenz			

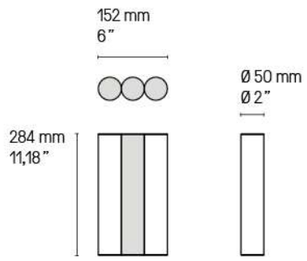

IP Gamma SB **IP Gamma** SG **IP Gamma** SN **IP Gamma** SC

IP JANED

IP44

Finitions **Finishes** ①+②	Laiton satiné **SB** Satin brass	Graphite satiné **SG** Satin graphite	Nickel satiné **SN** Satin nickel	Cuivre satiné **SC** Satin copper
Détails page 239	Laiton poli **PB** Polished brass	Graphite poli **PG** Polished graphite	Nickel poli **PN** Polished nickel	Cuivre poli **PC** Polished copper
Matériaux **Material**	Laiton massif Solid Brass	Verre triplex opale Opal triplex glass		
Source **Lamping**	G9 LED 5W max. non fournie G9 LED 5W max. not included	Variable* Dimmable*		
Norme **Standard**	IP44 IP44	Classe II Class II		
Designer	Émilie Cathelineau			

* Les luminaires variables nécessitent l'utilisation d'ampoules compatibles avec la variation.
All dimmable light fixtures require the use of compatible bulbs.

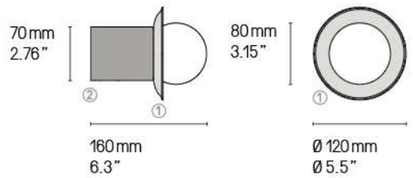

IP Janed 160 SG

IP Janed 160 SN

IP LINK

IP44

Finitions
Finishes

Détails page 239

Laiton satiné **SB** Satin brass	Graphite satiné **SG** Satin graphite	Nickel satiné **SN** Satin nickel	Cuivre satiné **SC** Satin copper
Laiton poli **PB** Polished brass	Graphite poli **PG** Polished graphite	Nickel poli **PN** Polished nickel	Cuivre poli **PC** Polished copper

Matériaux
Material

Laiton massif Solid Brass	Diffuseur polycarbonate satiné Satin Polycarbonate diffuser	Ruban Led sans points visibles Led strip without visible dots

Source
Lamping

IP Link 410 *(410 mm – 16.1")*					
LED intégrée	160 lm	3000°K	2W	Alimentation 24V intégrée	Non variable en standard
Integrated LED	160 lm	3000°K	2W	Int. power supply 24V incl.	Standard version not dim.
IP Link 580 *(580 mm –22.8")*					
LED intégrée	330 lm	3000°K	4W	Alimentation 24V intégrée	Non variable en standard
Integrated LED	330 lm	3000°K	4W	Int. power supply 24V incl.	Standard version not dim.
IP Link double 610 *(610 mm – 24.1")*					
LED intégrée	320 lm	3000°K	4W	Alimentation 24V intégrée	Non variable en standard
Integrated LED	320 lm	3000°K	4W	Int. power supply 24V incl.	Standard version not dim.
IP Link double 960 *(960 mm – 37.8")*					
LED intégrée	660 lm	3000°K	7W	Alimentation 24V intégrée	Non variable en standard
Integrated LED	660 lm	3000°K	7W	Int. power supply 24V incl.	Standard version not dim.
IP Link double 1300 *(1300 mm – 51.2")*					
LED intégrée	880 lm	3000°K	10W	Alimentation 24V intégrée	Non variable en standard
Integrated LED	880 lm	3000°K	10W	Int. power supply 24V incl.	Standard version not dim.

Norme
Standard

IP44	Classe II
IP44	Class II

Designer

Émilie Cathelineau

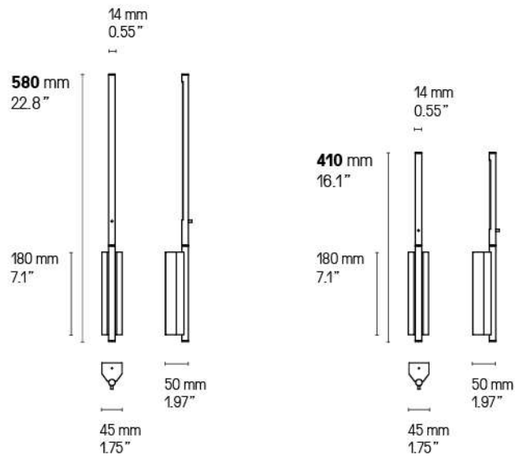

Longueurs sur mesure possibles
Custom dimensions available upon request

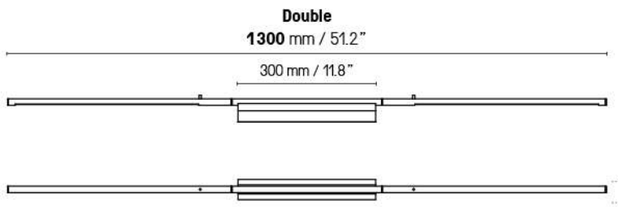

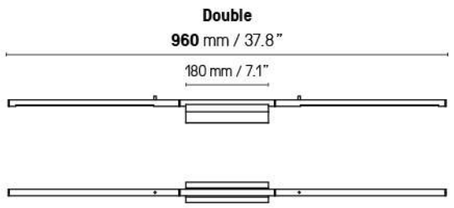

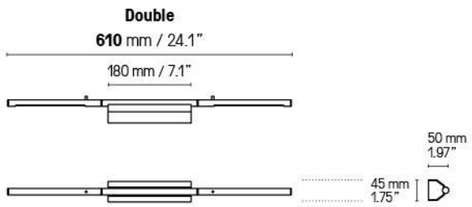

IP Link Double 960 PG

IP Link 410 SB

IP METROP

IP44

Finitions **Finishes** ①+②	Laiton satiné **SB** Satin brass	Graphite satiné **SG** Satin graphite	Nickel satiné **SN** Satin nickel	Cuivre satiné **SC** Satin copper
Détails page 239	Laiton poli **PB** Polished brass	Graphite poli **PG** Polished graphite	Nickel poli **PN** Polished nickel	Cuivre poli **PC** Polished copper

Matériaux **Material**	Laiton massif Solid Brass	Diffuseur polycarbonate satiné Satin Polycarbonate diffuser	Ruban Led sans points visibles Led strip without visible dots

Source **Lamping**	**IP Metrop 325**					
	LED intégrée	330 lm	3000°K	4W	Alimentation 24V intégrée	Non variable en standard
	Integrated LED	330 lm	3000°K	4W	Int. power supply 24V incl.	Standard version not dim.
	IP Metrop 525					
	LED intégrée	550 lm	3000°K	7W	Alimentation 24V intégrée	Non variable en standard
	Integrated LED	550 lm	3000°K	7W	Int. power supply 24V incl.	Standard version not dim.
	IP Metrop 780					
	LED intégrée	825 lm	3000°K	9W	Alimentation 24V intégrée	Non variable en standard
	Integrated LED	825 lm	3000°K	9W	Int. power supply 24V incl.	Standard version not dim.

Norme **Standard**	IP44 IP44	Classe II Class II

Designer	Émilie Cathelineau

IP Metrop SG/PG

IP Metrop SB/SG

IP Metrop

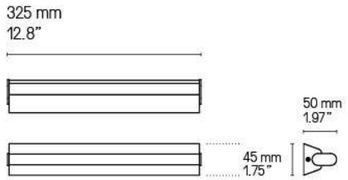

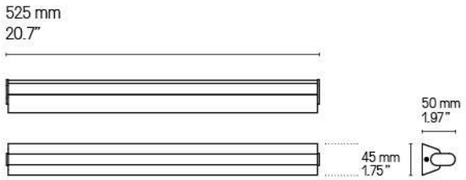

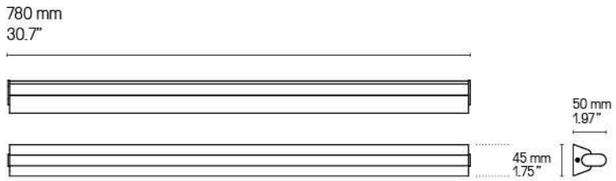

Longueurs sur mesure possibles
Custom dimensions available upon request

IP Metrop 325 PB

IP Metrop 325 SG

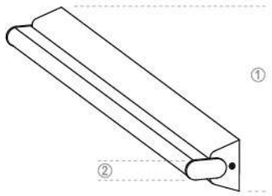

IP Metrop 325 SN/SG

IP Metrop 325 PN

IP Metrop 325 PC

US Version
fitted plate to cover outlet power box

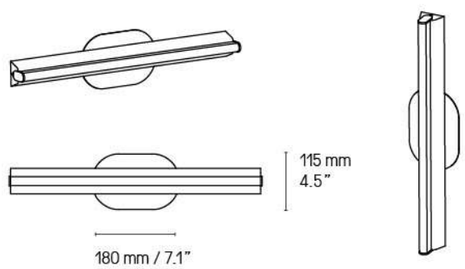

IP Metrop SB/SG

IP SIGNAL

IP44

Finitions
Finishes

Détails page 239

Laiton satiné **SB** Satin brass	Graphite satiné **SG** Satin graphite	Nickel satiné **SN** Satin nickel	Cuivre satiné **SC** Satin copper
Laiton poli **PB** Polished brass	Graphite poli **PG** Polished graphite	Nickel poli **PN** Polished nickel	Cuivre poli **PC** Polished copper

Matériaux
Material

Laiton massif — Diffuseur polycarbonate satiné
Solid Brass — Satin Polycarbonate diffuser

Source
Lamping

IP Signal 375 *(375 mm – 14.8")*

LED intégrée	280 lm	3000°K	5W	Alimentation 24V intégrée — Variable (phase cut)
Integrated LED	280 lm	3000°K	5W	Int. power supply 24V included — Dimmable (phase cut)

IP Signal 475 *(475 mm – 18.7")*

LED intégrée	480 lm	3000°K	7W	Alimentation 24V intégrée — Variable (phase cut)
Integrated LED	480 lm	3000°K	7W	Int. power supply 24V included — Dimmable (phase cut)

IP Signal 575 *(575 mm – 22.6")*

LED intégrée	670 lm	3000°K	9W	Alimentation 24V intégrée — Variable (phase cut)
Integrated LED	670 lm	3000°K	9W	Int. power supply 24V included — Dimmable (phase cut)

IP Signal double 580 *(580 mm – 22.8")*

LED intégrée	570 lm	3000°K	7W	Alimentation 24V intégrée — Variable (phase cut)
Integrated LED	570 lm	3000°K	7W	Int. power supply 24V included — Dimmable (phase cut)

IP Signal double 780 *(780 mm – 30.7")*

LED intégrée	960 lm	3000°K	13W	Alimentation 24V intégrée — Variable (phase cut)
Integrated LED	960 lm	3000°K	13W	Int. power supply 24V included — Dimmable (phase cut)

IP Signal double 980 *(980 mm – 38.6")*

LED intégrée	1340 lm	3000°K	17W	Alimentation 24V intégrée — Variable (phase cut)
Integrated LED	1340 lm	3000°K	17W	Int. power supply 24V included — Dimmable (phase cut)

Norme
Standard

IP44 — Classe II
IP44 — Class II

Designer

Pauline Deltour

IP Signal double 980

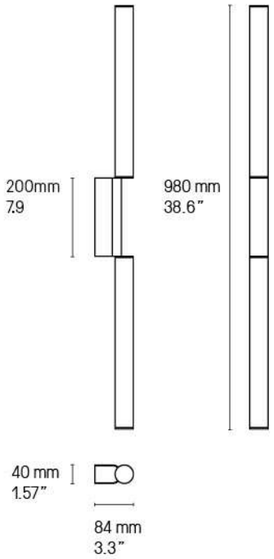

IP Signal double 780

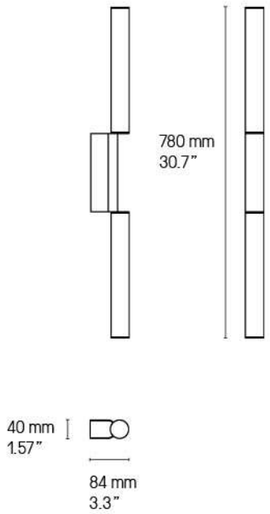

IP Signal double 580

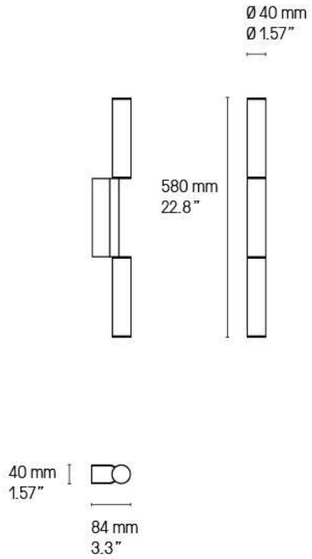

IP Signal simple 575

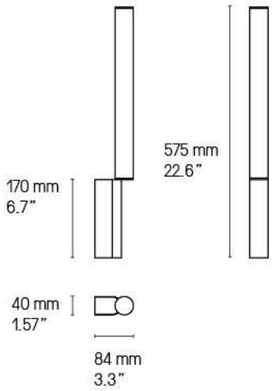

IP Signal simple 475

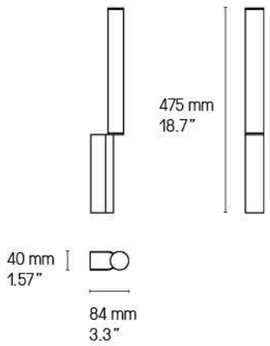

IP Signal simple 375

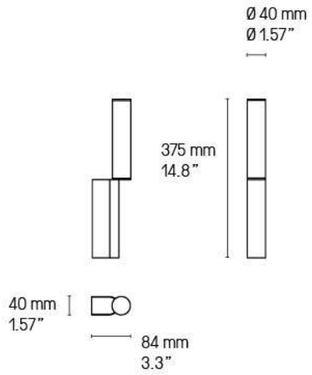

Signal peut être installée horizontalement ou verticalement.
Signal can be placed both horizontally or vertically on the wall.

IP Signal Double 980 SN

IP Signal Simple 475 PN

IP Signal Simple 475 PB

IP STORM

IP44

Finitions **Finishes** *Détails page 239*	Laiton satiné **SB** Satin brass Laiton poli **PB** Polished brass	Graphite satiné **SG** Satin graphite Graphite poli **PG** Polished graphite	Nickel satiné **SN** Satin nickel Nickel poli **PN** Polished nickel	Cuivre satiné **SC** Satin copper Cuivre poli **PC** Polished copper
Matériaux **Material**	Laiton massif Solid Brass	Diffuseur polycarbonate blanc White Polycarbonate diffuser		
Source **Lamping**	LED intégrée 440 lm 3000°K 5W Integrated LED 440 lm 3000°K 5W	Alimentation 24V intégrée Int. power supply 24V incl.	Non variable en standard Standard version not dim.	
Norme **Standard**	IP44 Classe II IP44 Class II			
Designer	Émilie Cathelineau			

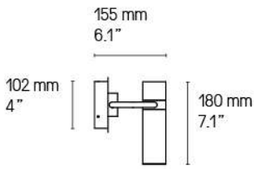

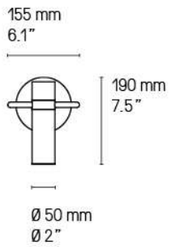

IP Storm SB

NUANCIER – FINISH OPTIONS

LAITON – BRASS

① Laiton satiné
SB Satin brass

② Graphite satiné
SG Satin graphite

③ Nickel satiné
SN Satin nickel

④ Cuivre satiné
SC Satin copper

⑨ Bronze, sur demande
BZ Bronze, upon request

⑤ Laiton poli
PB Polished brass

⑥ Graphite poli
PG Polished graphite

⑦ Nickel poli
PN Polished nickel

⑧ Cuivre poli
PC Polished copper

ABAT-JOURS – LAMPSHADES

Drop Paper® 100

Drop Paper® 101

Chinette blanche
White chinette

Chinette noire
Black chinette

Lin

AUTRES – OTHERS

Marbre
Marble

Noyer
Walnut

Bois Toasté
Toasted Wood

Bois Brulé
Burnt Wood

VERRERIE – GLASS

Opale
Opal

Opale et écaille
Opal and patterned

Claire et écaille
Clear and patterned

CÂBLES – CABLES

Tissu noir
Black textile

Tissu or
Gold textile

Charte graphique – Brand identity
POOL

Réalisation- Layout
deuxpointdeux

Images

Portraits
Atelier Grand Angle (É. Cathelineau), Stephanie Füssenich (P. Deltour), Yannick Labrousse (POOL), Michel Giesbrecht(JB.Fastrez), droits réservés/all rights reserved (H. Langlais), Nicolas Delaroche (S. Willenz), Sebastien Haddouk (José Lévy).

Atelier, détails et groupe — Workshop, details and staff
Yannick Labrousse (p.2-11, 14, 64-65, 150, 236, 241, 243, 247, 257, 259, 266-270)

Photos & 3D d'ambiances — Lifestyle photos & 3Ds
Garnier Studios, except :
CVL (p. 54, 152, 162, 167, 169, 182)
3mille for Kelly Boukobza – villa Saint-Tropez (p.20)
Agathe Tissier for Agence Felicita & Studio Vertbois (p.46, 127, 157)
Andres Orozco for Xuhui Zhang, Andy Chu, Limeng Jiang & Fran Fang – Junzi Kitchen Bleecker Street (p.187)
AR visual (p.122, 238, 242, 244, 246, 248, 264)
Ariane Hera for Lelievre Paris (p.47)
Bastien Pigneul (p.1, 57, 58-59, 77, 99, 100-101, 164-165, 166, 170, 180, 183)
Bureau Gimbert Comy architecture & design (p.51)
Bureau Slovo - Andrei Kabanov (p.188)
CGI Furniture (p.16 ,30, 37, 42, 66, 68, 69, 78, 80, 114, 116, 137, 158, 172 ,174, 176, 210, 214-215, 218-219, 260)
Claire Illi for DH Liberty – Hampstead Manor (p.204)
Delphine Warin (p.250)
Francis Amiand for Stéphanie Coutas architecte d'intérieur (p.25)
Frédéric Namur Architecte d'intérieur (p.209)
Frenchie Cristogatin for agence Jean-Christophe Peyrieux; stylist: Céline Hassen (p.143)
Gname architecture studio (p.60)
Iqosa Interior and Architecture Design est. 2014 (p.187)
Klaas Verdru for Mayelle architecture d'intérieur (p.184, 192)
Laura Evrat Photographe (p.18-19, 23, 92, 131, 135, 139, 174-175, 191, 197, 230, 235)
Leatizia Bazzoni for Marie's Corner (p.29)
Mario Simon-Lafleur (p.70, 72, 73, 74, 76, 96, 98)
Match Architects (p.110)
Mathias Paltrie for agence Contrast Deco (p.38)
Mikołaj Walczewski for Bernatowicz Architektura – Beauty for You, Hair Clinic Krakow (p.140)
Morgane Legall pour Lelièvre Paris (p.46)
Philippe Charlot (p.118, 224)
Pro Design St-Petersburg (p.252, 255)
Raffles Europejski Warsaw (p.200)
Rainer Schär for Iria Degen – Hotel Märthof Basel (p.85)
Stephan Julliard for Studio Lally & Berger – Hôtel Le Meurice à Paris (p.51)
Yannick Labrousse for Studio AC – Adenauer (p.27)
Yannick Labrousse for POOL studio – project ROF01, Paris (p.45, 52, 63)
Mikołaj Walczewski for Bernatowicz Architektura Team – Zakopan Railway Station (p.144-145)

Les illustrations, descriptions et caractéristiques techniques de ce catalogue sont non contractuelles et sujettes à modification sans préavis.

Illustrations, descriptions and technical specifications contained in this catalogue are not binding and may be changed without prior notice.

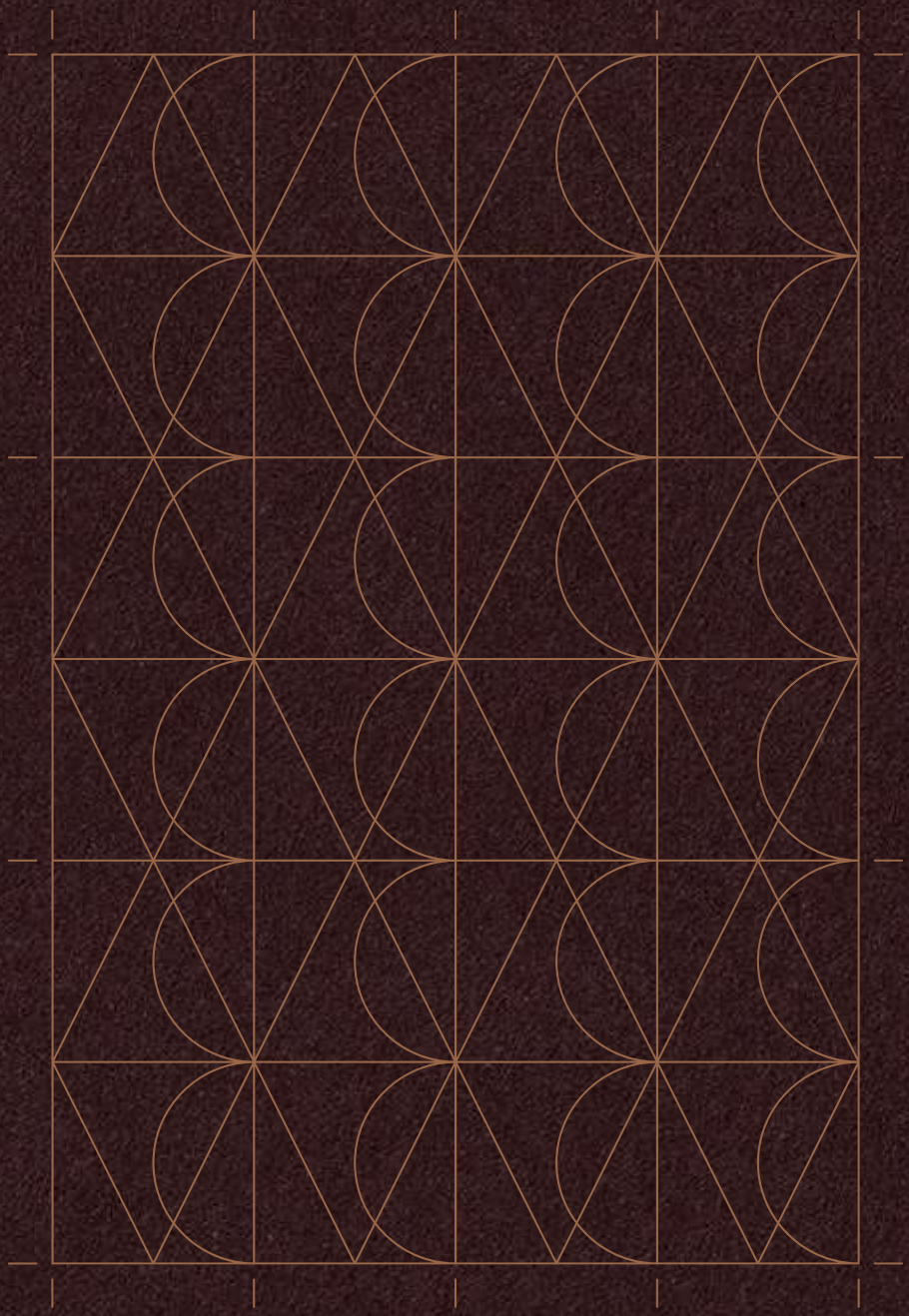

CVL LUMINAIRES

79 ROUTE DE LA CHEVALLERIE – 49770 LONGUENÉE-EN-ANJOU – FRANCE
TEL.: +33 (0) 2 41 32 67 54
EMAIL: CONTACT@CVL-LUMINAIRES.FR

WWW.CVL-LUMINAIRES.FR